J.A.ROBY INC.

Au coeur de la chaleur

VEUILLEZ LIRE ET CONSERVER CE MANUEL POUR RÉFÉRENCE ULTÉRIEURE

Manuel d'utilisateur

MAGNUM

NATIONAL FIREPLACE INSTITUTE NFI CERTIFIED www.nficertified.org

Nous recommandons que nos poêles à bois soient installés et que l'entretien soit effectué par des professionnels certifiés, aux États-Unis par le National Fireplace Institute® (NFI), et au Canada par le Wood Energy Technical Training (WETT) ou par l'Association des professionnels du chauffage (APC) au Québec.

Wood Energy Technical Training www.wettinc.ca

ASSOCIATION PROFESSIONNELLE APC CHAUFFAGE

C US Intertek

Vérifié et testé conformément aux normes
CAN/ULC S627-00
UL 1482-2011
CAN/CSA STD B415.1-10

490, rue de l'Argon
Québec, CANADA G2N 2C9
Tél.: 418-849-8095 Télécopieur : 418-849-0077
www.jaroby.com

8 novembre 2021

Imprimé au Canada

Table des matières

Introduction....3
Avertissement....3
Plaque signalétique....4
Dimension de l'appareil....5
Spécifications....5
Dégagements aux matériaux combustibles....5
Installation....6
Protection du plancher....6
Dimensions minimales de la plaque de protection de plancher....6
Dégagements du poêle au bord de la plaque de protection de plancher....6
Dégagements minimaux aux matériaux combustibles....7
Assemblage avant l'installation....8
Installation des pattes....8
Installation des ventilateurs et de la boîte du thermo disque....8
Installation des briques réfractaires....9
Installation des briques du plancher....9
Installation des briques du fond....9
Installation des briques de côté....10
Installation des briques sur les tubes....10
Liste de pièces et configuration de la chambre à combustion du Ultimate /Magnum....12
Étapes générales d'installation d'un poêle....13
Installation du raccord de cheminée....14
Étapes générales d'installation d'une cheminée....15
Installation verticale à l'intérieur d'une cheminée en maçonnerie....16
Installation verticale extérieure....16
Installation verticale sur un toit cathédrale....17
Installation croisée....17
Installation verticale....18
Apport d'air de combustion....19
Obstruction de l'admission d'air....19
Remplacement des déflecteurs en acier....20
Plaque de protection du déflecteur avant....20
Remplacement des tubes en acier inoxydable....20
Installation des tubes en acier inoxydable....20
Installation du support de tube....21
Instructions d'opération....22
Installation de la poignée amovible....22
Contrôle d'admission d'air primaire et secondaire....22
Allumage....22
Premier feu....23
Fonctionnement des ventilateurs....23
Entreposage du bois de chauffage....23
Maintenance....24
Retirer les cendres....24
Disposition des cendres....24
Formation de créosote....24
Inspection de la cheminée....24
Ramonage de la cheminée....24
Entretien de la porte....24
Ajustement de l'étanchéité de la porte....25
Ajustement du côté des gonds....25
Ajustement du côté opposé aux gonds....25
Nettoyage de la vitre....25
Démontage et remontage de la porte....25
Remplacement d'une vitre brisée....25
Changement du cordon de porte....26
Actions à prendre lors d'un feu de cheminée....26
Annexe 1....27
Schéma éclaté des portes....27
Porte carrée....27
Porte arquée....27
Annexe 2....28
Schéma électrique des ventilateurs....28
Description des pièces de la boîte de thermodisque....28
Annexe 3....29
Pièces pouvant être remplacées....29
GARANTIE À VIE LIMITÉE J. A. ROBY....32

Introduction

Veuillez lire ces instructions attentivement au complet avant d'installer votre nouvel appareil J.A. Roby. Une bonne installation est extrêmement importante pour une utilisation prudente et efficace des poêles J.A. ROBY INC. Si vous avez des doutes quant à la marche à suivre afin d'installer correctement votre appareil, nous vous suggérons d'avoir recours aux services d'un maître installateur professionnel. Une mauvaise installation peut entraîner un incendie, des brûlures et possiblement la mort.

Conserver ses instructions.

Cet appareil doit être branché sur

- Une Cheminée préfabriqué de type HT homologué UL103 ou ULC 629 d'un diamètre de 6 pouces (15.24 cm)
- Une cheminée de maçonnerie approuvée avec un revêtement intérieur homologué pour ce type d'installation d'un diamètre de 6 pouces (15.24cm).

Avertissement

N.B : SOYEZ AVERTI QUE DES CODES LOCAUX ET RÈGLEMENTS PEUVENT AVOIR DES EXIGENCES PLUS IMPORTANTES QUE CELLES CONTENUS DANS LE PRÉSENT MANUEL. VOUS DEVEZ DONC CONSULTER UN MAÎTRE INSTALLATEUR OU VOUS INFORMER AUPRÈS DES SERVICES D'INCENDIE OU DES AUTORITÉS RÉGULANT L'INSTALLATION DES APPAREILS À COMBUSTIBLES SOLIDE DANS VOTRE RÉGION.

IL SE PEUT QUE VOUS DEVIEZ OBTENIR UN PERMIS POUR L'INSTALLATION DE LA CHEMINÉE ET DU POÊLE.

NE BRANCHER PAS CET APPAREIL SUR UNE CHEMINÉE DÉSERVANT UN AUTRE APPAREIL DE CHAUFFAGE.

NE PAS BRANCHER OU UTILISER EN CONJONCTION AVEC TOUS CONDUITS DE DISTRIBUTION D'AIR QUI NE SONT PAS FAIT POUR CE TYPE D'INSTALLATION.

CET APPAREIL A ÉTÉ CONÇU POUR BRÛLER DU BOIS DE CHAUFFAGE SEULEMENT. L'UTILISATION DE TOUT AUTRE FORME DE COMBUSTIBLE TEL QUE : LE CHARBON, LE BOIS TRAITÉ, LES MADRIERS, LES MATÉRIAUX DE CONSTRUCTION, LES LIQUIDES INFLAMMABLES OU DES DECHETS PEUVENT ENTRAINER UNE SURCHAUFFE DU POÊLE ET L'ENDOMAGER.

Plaque signalétique

NE PAS ENLEVER CETTE ETIQUETTE DO NOT REMOVE THIS LABEL

POÊLE À COMBUSTIBLES SOLIDES HOMOLOGUÉ / LISTED SOLID FUEL BURNING SPACE HEATER

Ce poêle doit être installé sur une cheminée homologuée de type UL-103 HT ou ULC-S627-00 ou une cheminée de maçonnerie avec un revêtement homologué de 6 pouces (15.24 cm)

This stove must be installed on a certified chimney type UL-103 HT or ULC-S627-00 or a code approved masonry chimney with a 6 inches (15.24 cm) flue liner.

C US

Intertek

W/N 17126

FABRIQUÉ AU CANADA PAR:

MADE IN CANADA BY:

J.A.ROBY INC.

Au coeur de la chaleur

Warmth from the hearth of J.A. Roby Inc.

490 rue de l'Argon, Québec, Canada, G2N 2C9

MODÈLES / MODELS:

■ ULTIMATE 2015 ■ MAGNUM ■ MASTER

CERTIFIÉ SELON LA NORME ENVIRONNEMENTALE:	CSA B415.1-10
ENVIRONMENTAL CERTIFIED TO:	(MARS / MARCH 2015)
MIS À L'ÉPREUVE SELON:	ULC-S627-00
CONFORMS TO:	UL 1482-2011

WH-

- Installer et utiliser seulement conformément aux instructions du manuel d'installation et d'utilisation du manufacturier. Renseignez-vous auprès des responsables locaux de la construction et de la prévention des incendies au sujet des restrictions et inspections des installations dans votre région.
- Install and use only in accordance with manufacturer's Installation and Operating Instructions, Contact local building or fire officials about restrictions and installation inspection in your area.
- Dégagements minimaux aux matériaux combustibles (mesuré à partir du dessus du poêle) avec tuyau à parois simple et pare-chaleur*
- Minimum clearances to combustible materials (measured from stove top) with single wall connector and heat shield*.

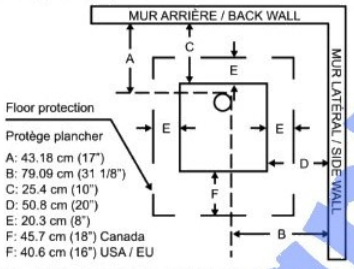

VENTILATEUR / BLOWER: 120V / 60Hz / 0.8 Amp.

Utilisez seulement / Use only: J.A. Roby Part Kit# (Vent)

- Pour plus de sécurité, observer les directives du fabricant pour l'installation et l'utilisation du poêle.
- Cet appareil doit être installé sur les pattes incluses selon les directives du manuel d'installation.
- Cette unité doit être installée sur un protège plancher incombustible de 10mm (3/8") dimensionné selon le dessin ci-haut.
- Ne pas surchauffer, si le poêle ou le collet de la cheminée deviennent rouge, le poêle surchauffe.
- Ne pas brancher cet appareil sur une cheminée servant à un autre appareil.
- Inspecter et nettoyer la cheminée fréquemment . Sous certaines conditions d'opération, le créosote peut s'accumuler rapidement.
- Ne rien entreposer sous le poêle.
- Ne pas utiliser de chenets ou de grilles pour élever le feu.
- Préparer le feu directement sur l'âtre.
- Ne remplacer la vitre que par un verre de céramique de 5mm d'épaisseur.
- Pour une utilisation avec du bois de chauffage seulement.
- Brûler avec la porte fermée.
- DANGER: Risque de choc électrique. Avant l'entretien, débrancher l'appareil. Ne placez pas le cordon d'alimentation en face ou en dessous de l'appareil.
- ATTENTION: Les pièces mobiles peuvent causer des blessures. Ne pas opérer l'appareil avec l'accès au ventilateur ouvert.
- Pour passer la cheminée à travers un mur ou un plafond combustible, lire le manuel d'instruction et le code du bâtiment local.

L'EFFICACITÉ INDIQUÉE EST FONDÉE SUR LA VALEUR SUPÉRIEURE DE CHAUFFAGE DU CARBURANT.

TAUX D'ÉMISSION 2.4 gr/h

EFFICACITÉ MOYENNE: 71.6%

PUISSANCE DE CHAUFFAGE MINIMALE: 17 666 btu/h

PUISSANCE DE CHAUFFAGE MAXIMALE: 44 750 btu/h

CONSOMMATION ÉLECTRIQUE MOYENNE: 0.03W

THE STATED EFFICIENCY IS BASED ON THE HIGHER HEATING VALUE OF THE FUEL.

EMISSION RATE: 2.4 gr/h

AVERAGE EFFICIENCY 71.6%

MINIMUM HEAT OUTPUT: 17 666 btu/h

MAXIMUM HEAT OUTPUT: 44 750 btu/h

AVERAGE ELECTRIC CONSUMPTION 0.03W

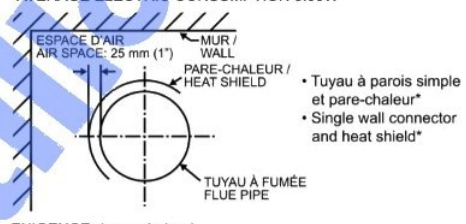

- Tuyau à parois simple et pare-chaleur*
- Single wall connector and heat shield*

EXIGENCE: (pare-chaleur)

Feuille de métal de 0.33 mm (0.013") d'épaisseur espacée du tuyau à fumée de 25 mm (1") par des matériaux incombustibles et de largeur suffisante pour permettre que la plus petite distance aux matériaux combustibles non protégés soit d'au moins de 450 mm (18")

REQUIREMENT: (Heat Shield)

0.33 mm (0.013") sheet metal spaced out from the flue pipe 25 mm (1") by non combustible spacers and such width that the shortest distance to any unprotected combustible surface is at least 450 mm (18")

- For safe operation, install in accordance with the manufacturer's instructions.
- This appliance must be installed with the legs provided, attached as shown in the installation manual.
- This appliance must be placed on a 10 mm (3/8") non combustible floor protection like schematic dimensions above.
- Do not overfire - If heater or chimney connector glows, you are overfiring.
- Do not connect this unit to a chimney serving another appliance.
- Inspect and clean chimney frequently - Under certain conditions of use, creosote buildup may occur rapidly.
- Do not obstruct space under the stove.
- Do not use grate or elevate firebuild wood.
- Fire directly on hearth.
- Replace glass only with ceramic glass 5 mm thick.
- For use with solid wood fuel only.
- Burn with the door closed.
- DANGER: Risk of electric shock. Disconnect power before servicing unit. Do not route power cord under or in front of appliance.
- Caution: moving part may cause injury, do not operate unit with blower access door open.
- To pass chimney or chimney connector through combustible wall or ceiling, see owner manual and local building code.

CAUTION!

HOT WHILE IN OPERATION. DO NOT TOUCH. KEEP CHILDREN, CLOTHING AND FURNITURE AWAY. CONTACT MAY CAUSE SKIN BURNS. SEE NAME-PLATE AND INSTRUCTION.

ATTENTION!

CHAUD LORSQU'EN FONCTION. NE PAS TOUCHER. GARDER LOIN DES ENFANTS, DES TISSUS ET DES MEUBLES. LE CONTACT PEUT CAUSER DES BRÛLURES À LA PEAU. VOIR LA PLAQUE SIGNALÉTIQUE ET LES INSTRUCTIONS.

Sample

Dimension de l’appareil

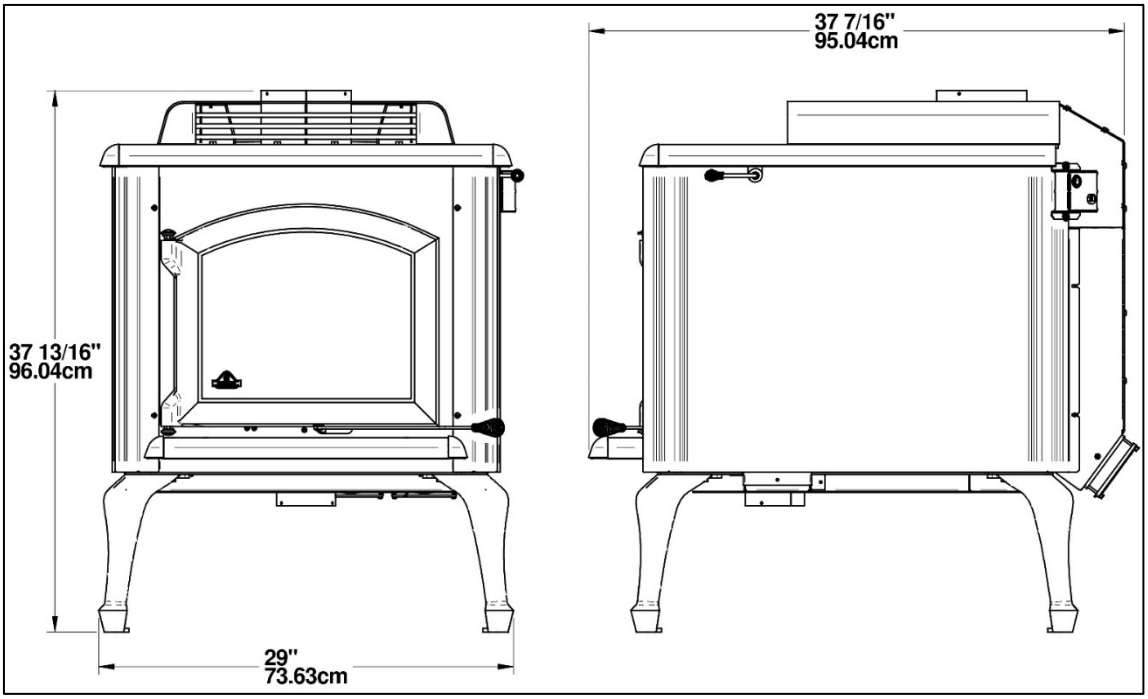

Spécifications

Option	Ultimate 2015	Magnum
Combustible	Bois	Bois
Surface recommandé	3800 pi²	3800 pi²
Capacité	120 000 BTU/h	120 000 BTU/h
Diamètre de la cheminée	6 pouces (15.4 cm)	6 pouces (15.4 cm)
Hauteur de cheminée	12 pieds (365 cm)	12 pieds (365 cm)
Hauteur extérieur	37 13/16 pouces (96 cm)	37 13/16 pouces (96 cm)
Largeur extérieur	29 pouces (73.6 cm)	29 pouces (73.6 cm)
Profondeur extérieur	37 7/16 pouces (95 cm)	37 7/16 pouces (95 cm)
Ouverture de la porte	16 pouces x 9.5 pouces (40.6 cm x 25.4 cm)	16 pouces x 9.5 pouces (40.6 cm x 25.4 cm)
Hauteur intérieur	15½ pouces (38 cm)	15 ½ pouces (38 cm)
Largeur intérieur	20½ pouces (50.8 cm)	20 ½ pouces (50.8 cm)
Profondeur intérieur	25¼ pouces (64 cm)	25 ¼ pouces (64 cm)
Longueur maximal des bûches	24½ pouces (62.2 cm)	24½ pouces (62.2 cm)
Temps de combustion moyen	4 to 18 heures	4 to 18 heures
Poids	507 lb (230 kg)	507 lb (230 kg)

Dégagements aux matériaux combustibles

	Ultimate 2015	Magnum
Arrière	10 pouces (25.4 cm)	10 pouces (25.4 cm)
Côtés	20 pouces (50.8 cm)	20 pouces (50.8 cm)
Devant	48 pouces (121.9 cm)	48 pouces (121.9 cm)
Hauteur minimum du plafond	84 pouces (213.4 cm)	84 pouces (213.4 cm)
Du Collet à l’arrière	17 pouces (43.18 cm)	17 pouces (43.18 cm)
Du collet au côté	31 1/8 pouces (79.09 cm)	31 1/8 pouces (79.09 cm)

Installation

Protection du plancher

Votre poêle doit être installé sur une plaque fait d'un matériau incombustible afin de protéger votre plancher et d'éviter les incendies qui pourrait être causé par :

- Des projections d'étincelles lors de l'ouverture de la porte ou du chargement
- La radiation de chaleur lors d'un emballement qui pourrait amener le plancher et son revêtement à leur niveau d'auto-inflammation.
- De l'écoulement possible de la créosote lors d'un feu de cheminée.

Le revêtement utilisé doit être incombustible et être approuvé selon la norme UL1618 aux États-Unis ou approuvé selon les codes locaux. (Exemple : ciment, brique, tuile de céramique etc…)

Dimensions minimales de la plaque de protection de plancher

Les dimensions suivantes sont des valeurs minimums et peuvent être plus grandes.

Canada :

- 44 ¾ (113.73 cm)
- 53 ¾ (136.53 cm)
- Épaisseur de 3/8 po (1 cm)

États-Unis

- 44 ¾ (113.73 cm)
- 51¾ (131.44 cm)
- Épaisseur de 3/8 po (1 cm)

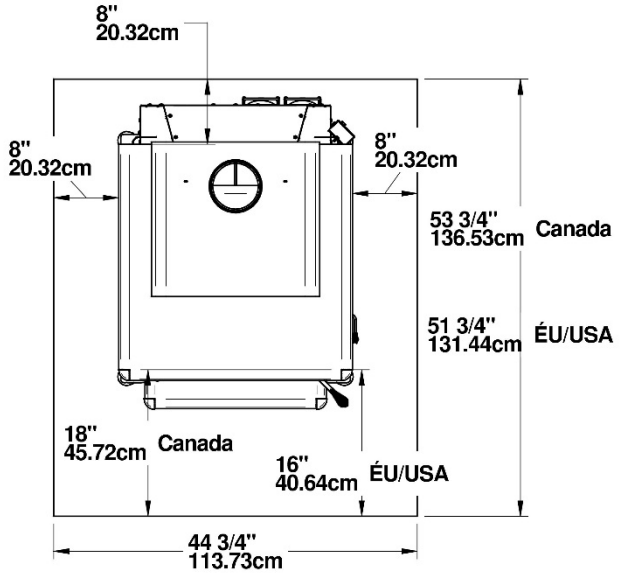

Il est nécessaire aussi de protéger le plancher sous les sections horizontales du tuyau de raccordement à la cheminée de 2 pouces (5 cm) de chaque côté du tuyau de raccordement à la verticale de celui-ci. Vous pouvez aussi prolonger la plaque de protection de plancher tout en respectant les dégagements de chaque côté du poêle.

Dégagements du poêle au bord de la plaque de protection de plancher

Les dimensions suivantes sont des valeurs minimums et peuvent être plus grandes.

Canada :

- 8 po (20.3 cm) à l'arrière
- 8 po (20.3 cm) sur les côtés
- 18 po (45.7 cm) à l'avant de l'ouverture de la porte.

États-Unis :

- 8 po (20.3 cm) à l'arrière
- 8 po (20.3 cm) sur les côtés
- 16 po (40.64 cm) à l'avant de l'ouverture de la porte.

Dégagements minimaux aux matériaux combustibles

Grâce à ses dégagements réduits, cet appareil occupe un minimum d'espace dans la pièce où il est installé. Que ce soit dans la salle de séjour ou la salle à dîner, Le poêle *ULTIMATE 2015* saura compléter votre décor par son originalité et sa chaleur, celui-ci requière un dégagement **MINIMUM** de 10 pouces à l'arrière (**pour un tuyau simple avec pare-chaleur**) et un dégagement **MINIMUM** latéral de 20 pouces.

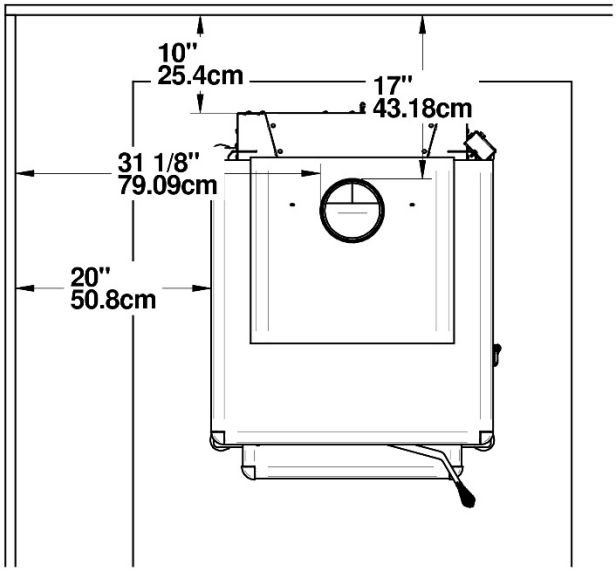

- **Dans le cas d'un tuyau simple sans pare chaleur vous devez installer le poêle de façon que le tuyau se trouve à 18 pouces (45.7 cm) de toute matière combustible donc le dégagement MINIMUM à l'arrière du poêle sera de 16 ¼ po (41.3mm).**
- **Pour une installation en coin à 45 °, ou toute autre configuration, le dégagement minimum entre le coin du poêle et les matériaux combustibles doit être de 6 pouces (50.8 cm).**
- **Pour réduire ces dimensions vous devez vous informer auprès des autorités concernées pour connaitre la façon d'installer le pare-chaleur. Les installations avec des dégagements réduit doivent se conformer aux normes NFPA211 ou CAN/CSA-**

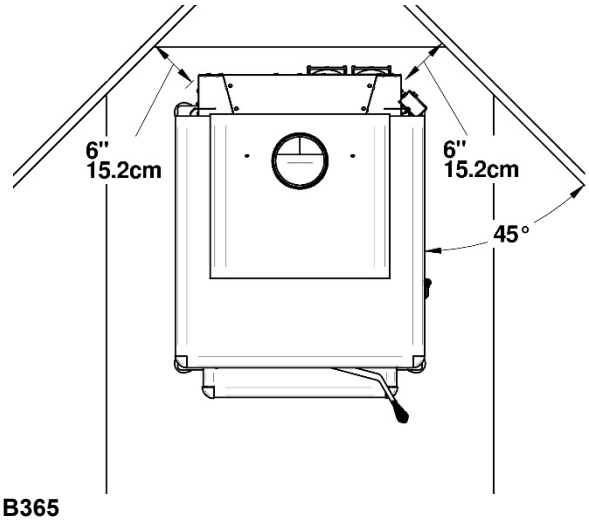

B365

Assemblage avant l'installation

Selon les options choisis, Pour économiser de l'espace d'entreposage et de transport. Les pattes du poêle n'ont peut-être pas été assemblées en usine, il vous faut donc les assembler avant d'installer le poêle.

NE PAS UTILISER L'APPAREIL SANS QUE LES PATTES SOIENT INSTALLÉES.

Installation des pattes

1) Retirer des briques et les pattes de la chambre de combustion pour alléger le poêle.
2) Retirer les vis qui retiennent le poêle sur la palette.
3) Déposer le poêle sur le dos en prenant soin de protéger la peinture.

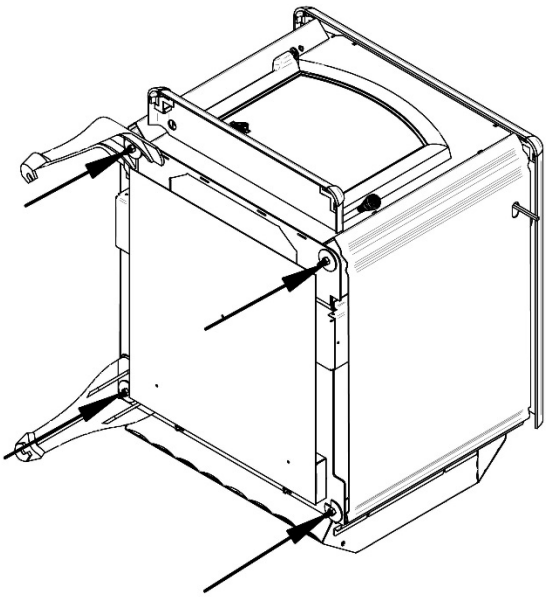

4) Dévisser au maximum les écrous (#2) situés dans chaque coin du poêle sans toutefois les retirer.
5) Poser et visser les pattes (#1) comme illustré. (Attention : Bien appuyer les pattes sur les boulons et les positionner à leurs places sur les butées. Les pattes doivent être bien appuyées sur toute la surface d'appui et la rondelle (#3) doit être bien en place.)

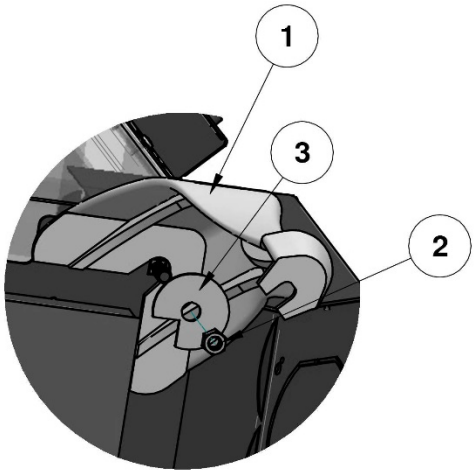

Installation des ventilateurs et de la boîte du thermo disque

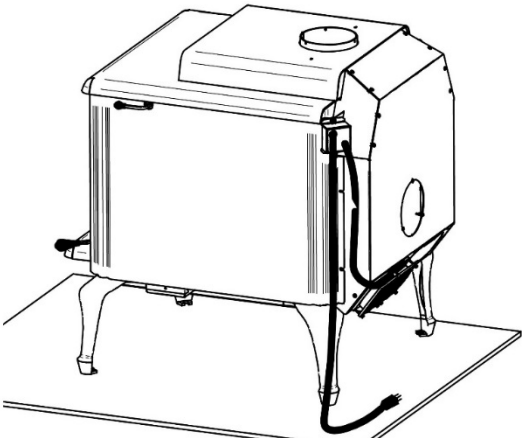

1) Visser les deux ventilateurs sur la boîte de ventilation comme illustré en prenant soin de mettre les câbles ensembles comme illustré.

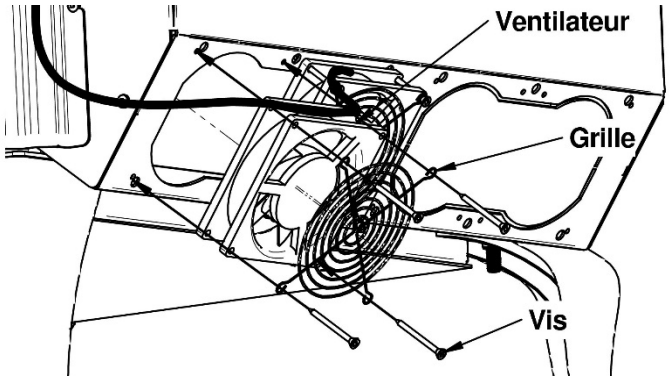

2) Visser la boîte thermo disque sur le poêle à l'arrière près de la boîte des ventilateurs sur le côté du poêle.

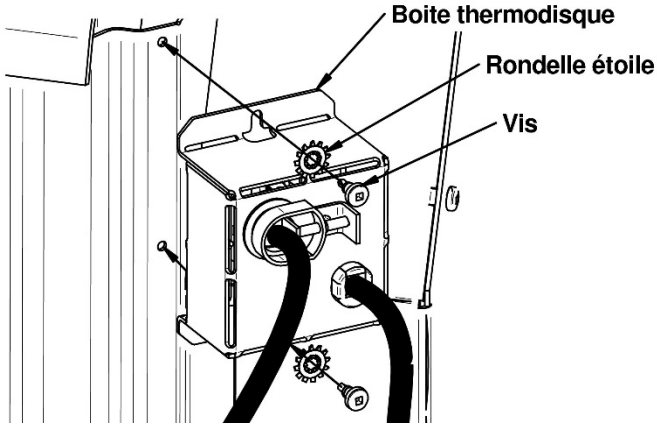

ATTENTION : NE JAMAIS PASSER LE CORDON D'ALLIMENTATION SOUS L'APPAREIL OU DEVANT CELUI-CI.

Installation des briques réfractaires

Installation des briques du plancher

1) Mettre 4 Briques « A » dans le fond comme indiqué.

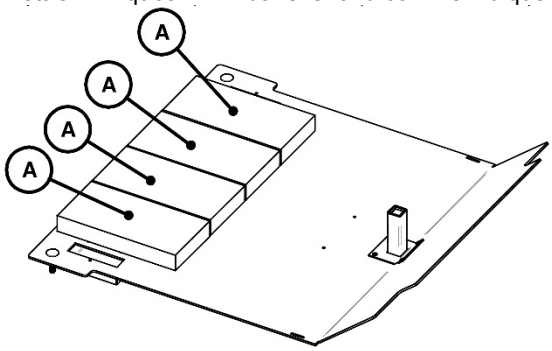

2) Mettre ensuite 5 briques « A » devant les 4 briques précédemment installées.

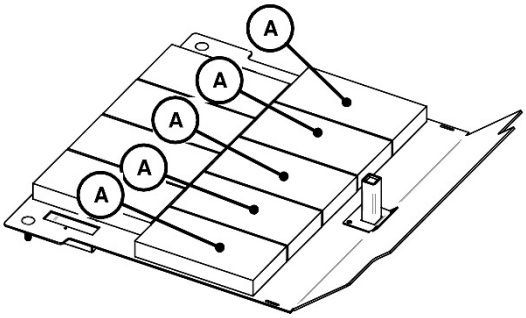

3) Mettre deux autres briques « A » à gauche et à droite du pilot.

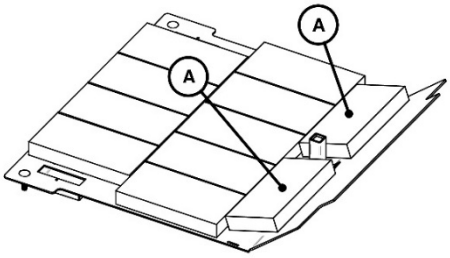

4) Mettre une brique « A » et un brique « R » à gauche pour terminer de remplir le fond du poêle.

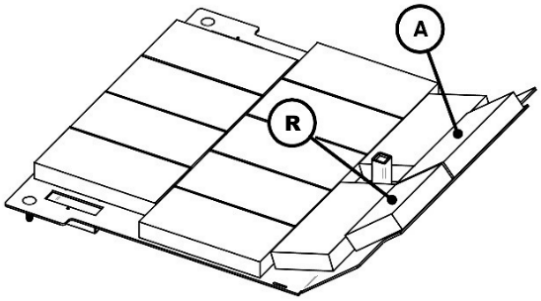

Installation des briques du fond

1) Mettre 4 briques « A » et « C » au fond du poêle.

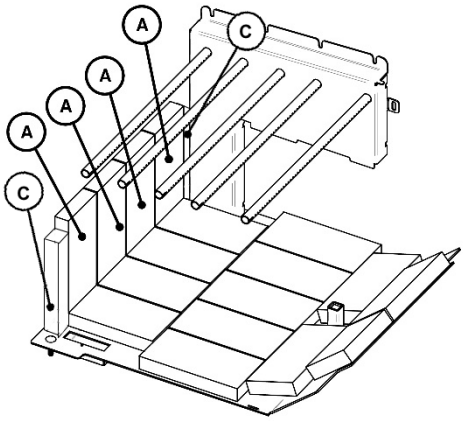

2) Visser légèrement 3 grandes visses dans les trous à cet effet sans serrer pour que les rondelles fendues puissent s'insérer librement.

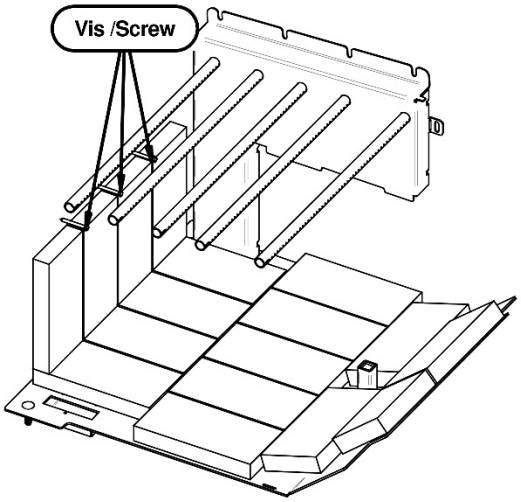

3) Ajouter 4 briques « S » à l'horizontal au-dessus des 4 précédentes.

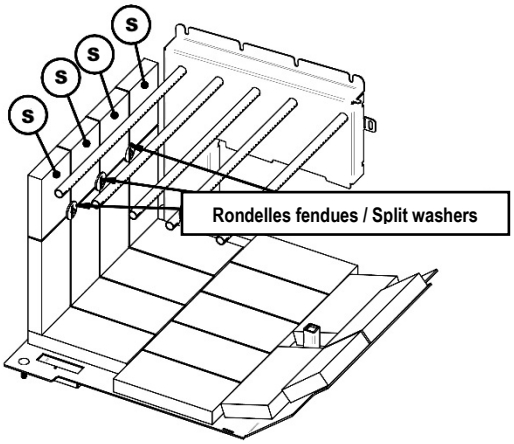

4) Terminer le vissage des 3 vis du fond en ajoutant les rondelles fendues.

Installation des briques de côté

1) Mettre 3 briques «A» entre le couloir de droite et la porte et une brique « T » (Taillé en angle)

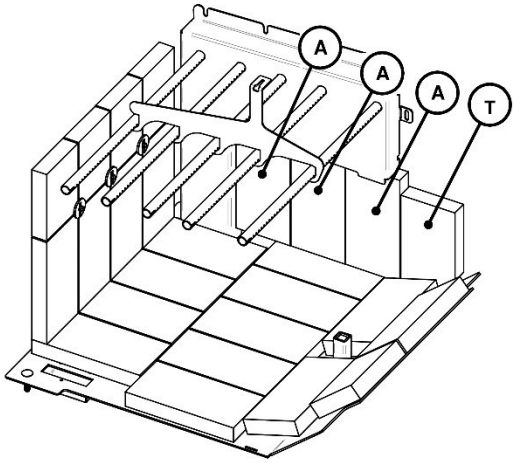

2) Mettre une brique «T» par-dessus celle de l'étape 1 Visser une grandes visses dans la perforation à cet effet en ne vissant qu'un filet ou deux pour que la rondelle fendues puissent s'insérer librement.

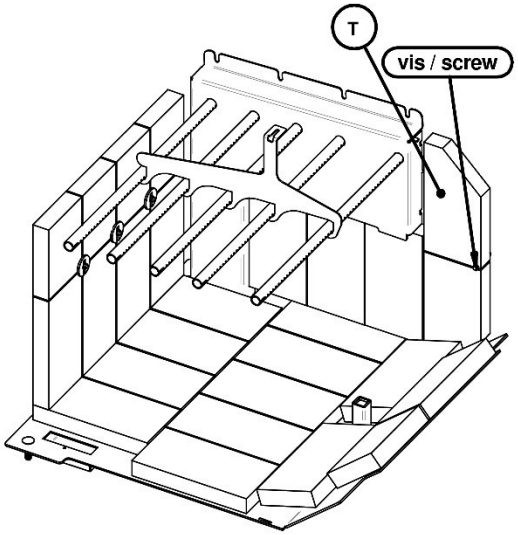

3) Déposer une brique «C» entre la façade et la brique comme illustré. Déposer la rondelle fendue et terminer de visser la vis.

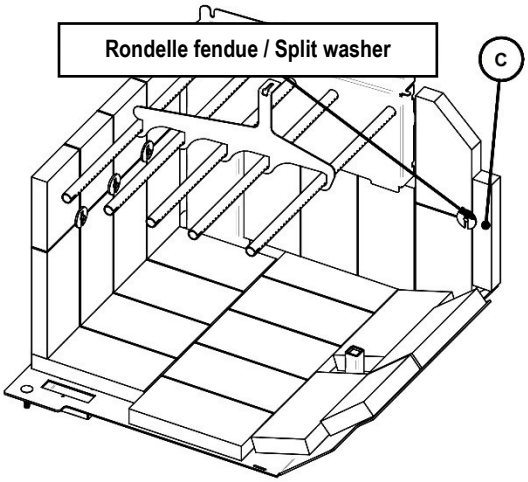

4) Répéter les 3 précédentes étapes pour les briques de l'autre côté.

Installation des briques sur les tubes

Les briques doivent être déposées sur les 5 tubes à partir du fond de l'âtre. Ils servent à garder un maximum de chaleur dans l'âtre pour que l'apport d'air par les tuyaux puisse brûler la quasi-totalité des gaz qui s'échappent du bois, qui autrement ne seraient pas brûlés.

La laine par-dessus les briques sert à diminuer considérablement les fuites entre les briques tout en gardant elle aussi un maximum de chaleur dans l'âtre Elle doit bien recouvrir toutes les briques et le dessus des couloirs de chaque côté.

TRÈS IMPORTANT : La laine ne doit pas obstruer le passage de la fumée. Regarder par le trou du collet de la cheminée pour vous assurer qu'elle est bien en place. Et déposer les deux demi-rondelles d'acier Par-dessus comme illustré.

1) Glisser 4 briques «A» sur les tuyaux du fond de façon à ce qu'elles appuient sur toutes leurs longueurs sur les 3 tuyaux du fond et qu'elle soient bien appuyé sur les briques verticales à l'arrière de l'âtre comme illustré.

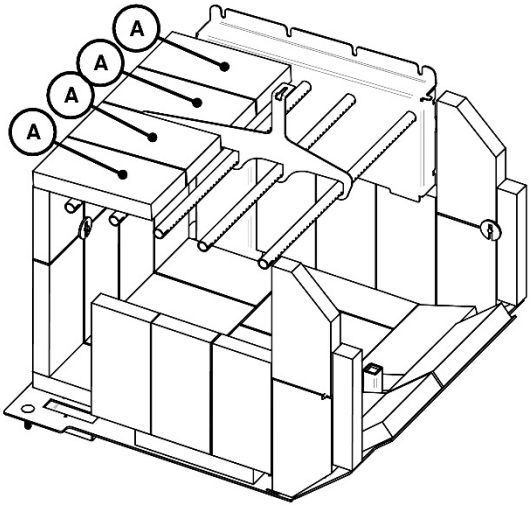

2) Glisser les 4 briques «A» sur les 3 tuyaux du devant. Elles doivent être installées comme illustré et reposer sur les deuxième, troisième et quatrième tuyaux en partant du fond et être bien accotées sur les autres briques.

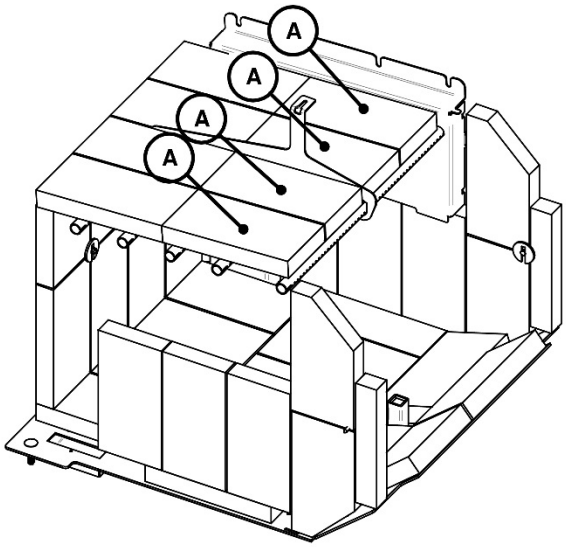

3) Glisser la laine par-dessus les briques et regarder par le trou du collet de la cheminée pour vous assurer qu'elle n'obstrue pas le passage de la fumée. Il doit y avoir 1 pouce (2.54cm) ou plus entre le déflecteur arrière et la laine.

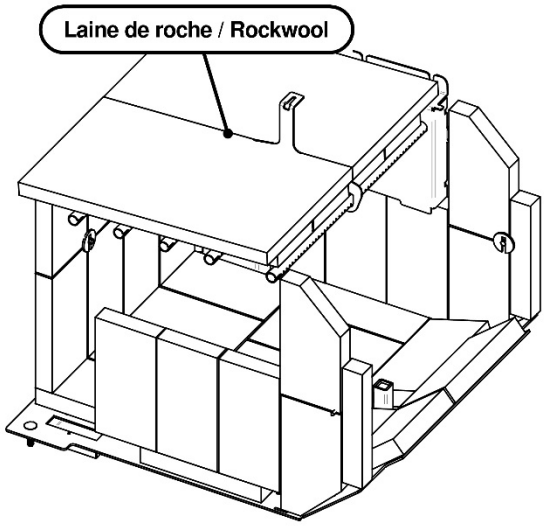

4) Déposer les deux demi-rondelles d'acier sur la laine près du déflecteur déjà en place. Assurez-vous que les deux rondelles sont bien situées en dessous du déflecteur pour augmenter l'espace entre la laine et le déflecteur. Vous pouvez regarder par le collet de la cheminée pour vérifier que la laine ne bouche pas l'espace.

ATTENTION : L'obstruction du passage de la fumée sous le déflecteur peut forcer la fumée à sortir par la porte lorsque vous ouvrez celle-ci, et votre poêle ne fonctionnera pas bien.

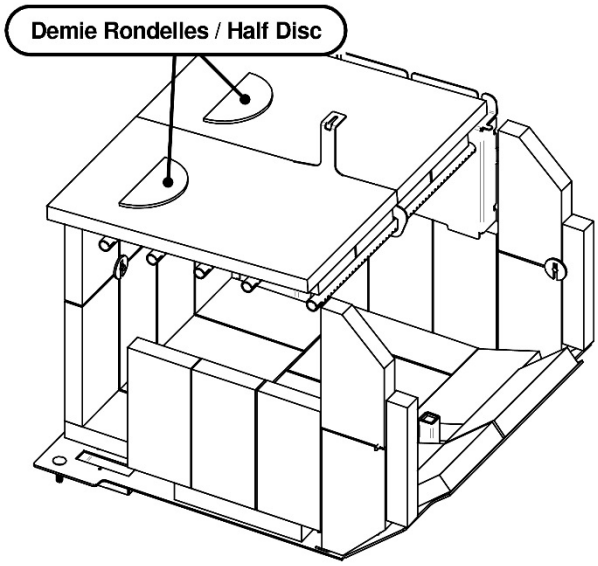

Liste de pièces et configuration de la chambre à combustion du Ultimate /Magnum

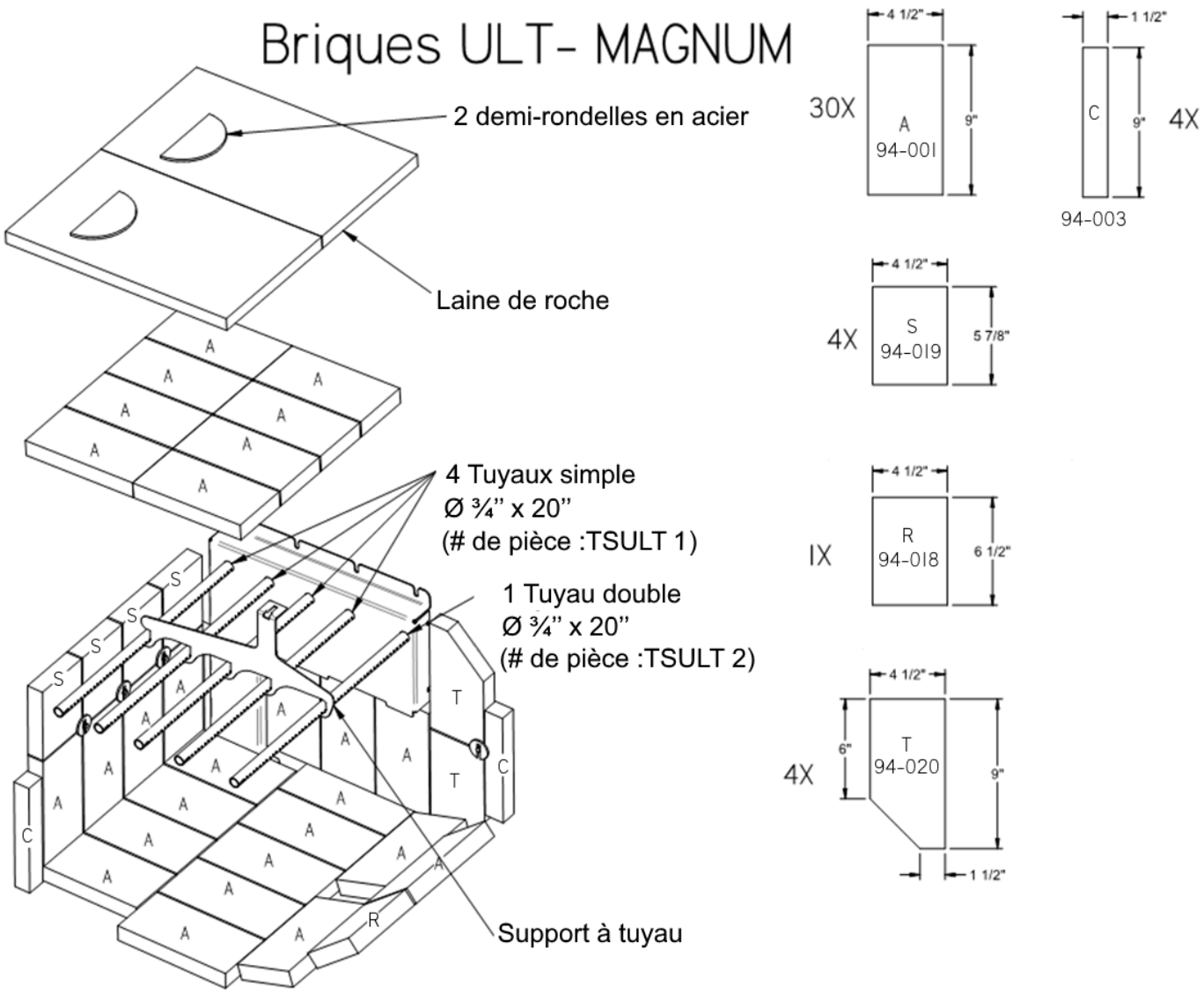

Étapes générales d'installation d'un poêle

1) Lire le manuel en entier avant d'installer et d'utiliser le poêle.
2) Choisir un endroit où vous allez installer le poêle. Consulter les sections sur les dimensions de la plaque de protection de plancher, le positionnement sur la plaque, et les dégagements aux matières combustibles. Une fois que vous avez trouvé l'endroit où va le poêle faites une marque au plancher à l'endroit où se trouvera le centre de la cheminée.
    - Pour vous assurer de l'alignement vertical de la cheminée prenez un fil à plomb et aligner le plomb sur la marque au plancher que vous avez fait précédemment et marquer le centre de la cheminée au plafond
3) Vérifier s'il est possible de faire passer la cheminée à cet endroit sans endommager la structure de votre maison. Il vous sera peut-être nécessaire de corriger l'emplacement de votre poêle en augmentant les dégagements minimaux aux matières combustible. Si vous devez couper une solive, assurez-vous de respecter le code du bâtiment en vigueur afin de ne pas endommager l'intégrité de la structure de votre maison.

- Nous recommandons de faire installer votre appareil par un installateur accrédité.

Note : Cet appareil doit être branché sur une cheminée de 6 pouces (15.24cm) préfabriquée de type HT UL 103 ou CAN/ULC S629 ou une cheminée de maçonnerie approuvée avec un revêtement intérieur homologué de 6 pouces (15.24cm)

4) Installer la cheminée selon les instructions du manufacturier.
5) Positionner le poêle sous la cheminée et marquer au plancher la position des 4 côtés à la verticale de ceux-ci. Et retirer le poêle.
6) Marquer la dimension de la plaque de protection de plancher. Les côtés et l'arrière doivent se situer à 8 pouces (20.3 cm) et l'avant doit être à 16 pouces (40.6 cm) de l'ouverture de la porte aux États-Unis et à 18 pouces (45 cm) au Canada.
7) Installer la plaque de protection de plancher. (Elle doit être incombustible)
8) Replacer le poêle au même endroit qu'à l'étape 6 en s'assurant qu'il est bien centré sous la cheminée. Nous recommandons de fixer le poêle au plancher en utilisant les ouvertures à cet effet au bas des pattes ou si vous avez un piédestal utiliser les perforations fait à cet effet.
9) Si vous avez un poêle avec une admission d'air extérieur, vous devez utiliser un tube d'admission de 4 pouces (10.16 cm) qui doit être installé de façon étanche vers l'extérieur en utilisant une bouche d'admission avec une grille homologuée à cet effet.
10) Installer le tuyau de raccord de cheminée en partant du poêle. Il est nécessaire de retenir les tuyaux minimalement avec 3 vis sur le collet du poêle, à chacun des raccords de sections et sur le collet de la cheminée.

Note :

- Les tuyaux de raccord à parois simple ou double doivent avoir un diamètre de 6 pouces (15.25 cm) et être d'une épaisseur minimale de 24 gauge (0.025 pouces, 0.64mm). Ils ne doivent pas être en acier galvanisé.

Installation du raccord de cheminée

Le raccord de cheminée est le tuyau à paroi simple ou double installé entre la buse du poêle et la bague de cheminée. Les éléments de tuyau à paroi simple se vendent dans la plupart des quincailleries et magasins de matériaux de construction. Ces sections n'ont généralement pas subi d'essais selon une norme précise, ni été homologuées. Par conséquent, une série de règles que l'on retrouve dans les codes d'installation pour appareil de chauffage au combustible solide s'appliquent à l'installation de tuyau à paroi simple.

- **Raccord de cheminée à double parois**

  Le poêle a été conçu et testé avec un **raccord de cheminée à parois simple avec pare chaleur**. Mais vous pouvez aussi l'installer avec un raccord de cheminée à paroi double certifié de 6 pouces (15.24cm).

  ATTENTION : Pour les dégagements minimums entre le connecteur à double parois de cheminée et les matériaux combustibles, vous référer au manuel du fabricant du raccord de cheminée.

- **Raccord de cheminée à simple parois**

  Pour le raccordement à simple parois veuillez utiliser un raccord d'un diamètre de 6 pouces correspondant au diamètre de la buse de la cuisinière, en acier, d'un minimum de 22 gage 0.029 po (0.85mm). Veuillez adjoindre au raccord un pare chaleur couvrant les sections droites et les coudes à une distance de 1 pouce du raccord.

  ATTENTION :
  - Si vous n'installez pas de pare-chaleur, vous devrez éloigner le poêle de façon à ce que le raccord de cheminée soit à 18 pouces ou au-delà de tous matériaux combustibles.
  - Toute section horizontale doit avoir une pente minimale montante vers l'extérieur de ¼ de pouce (6.35mm) au pied (30 cm) et ne doit pas dépasser 36 pouce (91.4 cm).
  - Pour un raccord à simple parois, la distance minimale au plafond doit être de 18 pouces.
  - Pour un raccord à double parois homologué, la distance minimale au plafond doit être celle qui est indiquée dans le manuel du fabricant du raccord à parois double.

  TOUTES LES PIÈCES DU RACCORD DOIVENT ÊTRE PROPRE ET EN BONNE CONDITION ET DOIVENT ETRE APROUVER POUR LE CHAUFFAGE AU BOIS.

1. **Fixation des pièces du raccord**

   Faites une installation sommaire de toutes les sections et les coudes (si nécessaire) pour vous assurer que vous respectez les dégagements et les inclinaisons des sections horizontales et vérifier que vous avez toutes les pièces nécessaires à l'installation finale.

   - Pour une installation verticale directe vous aurez besoin :
     - 1 section de 24 pouces (61 cm) ou plus
     - 1 section télescopique de longueur adéquate vous permettant de relier la section précédemment installée au collet de la cheminée.

     Note : Pour une pièce dont le plafond est très haut, quelques sections de plus seront nécessaires.

   - Pour une installation avec raccordement horizontal, vous aurez besoin :
     - 1 section verticale télescopique
     - 1 coude de 90 degrés
     - 1 section horizontale télescopique de longueur adéquate Ou de plusieurs sections advenant le cas

   Note : Pour une meilleure performance de tirage, 2 coudes à 45 degrés, avec ou sans section droite entre les deux, sont préférables.

2. Démonter le tout et recommencer en vissant les pièces en partant du poêle.
3. Bien insérer le tuyau de raccordement dans la buse du poêle jusqu'au rebord roulé du tuyau.

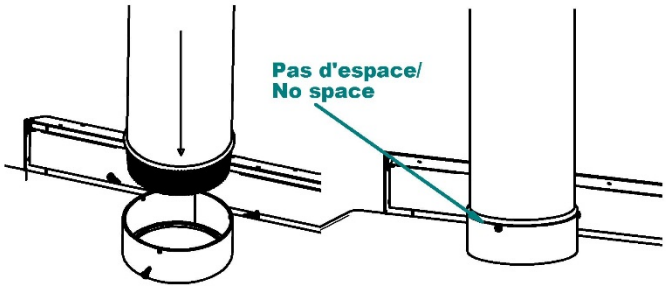

4. Visser la section de tuyau sur le collet du poêle avec un minimum de trois vis dans les perforations faites à cet effet.

   ATTENTION : Il est OBLIGATOIRE de visser le tuyau sur la buse et à chacun des joints avec un minimum de 3 vis.
5. Installer toutes les sections suivantes et les visser à la précédente jusqu'au collet de la cheminée.
6. Visser le tuyau de raccordement au collet de la cheminée.

NE PAS BRANCHER CET APPAREIL SUR UNE CHEMINÉE DÉSERVANT UN AUTRE APPAREIL DE CHAUFFAGE.

LES TUYAUX DE RACCORD NE DOIVENT JAMAIS PASSER AU TRAVERS LE PLAFOND, AU TRAVERS D'UN MUR, DANS UNE GARDE-ROBE, DANS UN GRENIER OU TOUT AUTRE ENDROIT CLOS QUI POURRAIT CAUSER UNE ACCUMULATION DE CHALEUR. SI VOUS DEVEZ PASSER AU TRAVERS DE MATIÈRE COMBUSTIBLE POUR VOUS RENDRE À LA CHEMINÉE, ASSUREZ-VOUS QUE VOTRE INSTALLATION EST CONFORME À LA NORME CAN/CSA-B365.

Étapes générales d’installation d’une cheminée

N’utiliser que des cheminées approuvées, de même dimension que la sortie de l’appareil; donc 6" pour le poêle. Les cheminées utilisées doivent être testées selon la norme CAN/ULC S629 M87au Canada et selon la norme UL 103(Type HT chimneys in Standard for Chimneys, Factory-Built, Residential Type and Building Heating Appliance) aux États-Unis. Le Poêle peut être installé avec une cheminée de briques selon les normes ULC S635, ULC S640 et UL 1777. La cheminée de maçonnerie doit obligatoirement être munie d’une gaine en acier inoxydable et répondre aux normes de cheminée de maçonnerie avec gaine intérieur.

Prévoir un endroit pour le ramonage.

Il est préférable d'éviter si possible, les cheminées construites en dehors de la maison ou sur un mur extérieur et ce, surtout dans les régions froides. Les cheminées bâties à l'extérieur ont en général un tirage moins efficace. Elles peuvent même avoir un tirage inversé puisqu’il est difficile de les réchauffer suffisamment pour qu'elles atteignent leur température de fonctionnement. Une plus grande accumulation de créosote, un moins bon tirage et un rendement moindre sont quelques-unes des caractéristiques communes aux cheminées froides. Le tirage est proportionnel à la hauteur totale de la cheminée ainsi qu'à sa température. Il est donc possible d'améliorer le tirage en augmentant la hauteur de la cheminée et en réduisant la perte de chaleur de celle-ci en la munissant d'une doublure isolée. Assurez-vous que tous les joints du système de conduit de fumée soient tous étanches. Les fuites réduisent le rendement de l'appareil et peuvent même rendre l'utilisation dangereuse.

Note : ceci est une méthode générale d’installation d’une cheminée. Toujours vous référer au manuel du fabricant de la cheminée pour une méthode plus détaillée et adapté à votre cheminée.

1) Déterminer la longueur totale nécessaire de votre cheminée.
2) Percer tous les étages ainsi que le toit.
3) Si vous devez couper une solive, assurez-vous de renforcer les solives adjacentes et de bien encadrer le trou en respectant les dimensions minimums à respecter entre les matières combustibles et le coupe-feu. Suivre les instructions du fabricant dans le manuel fourni avec le coupe-feu. **Ne couper jamais une solive ou une poutre sous un mur porteur.**
4) Encadrer les trous percés dans chaque niveau et le grenier en respectant les distances minimums recommandées dans le manuel du manufacturier de votre cheminée. **Installer les coupe- feux à tous les niveaux.**
5) Encadrer le trou percé dans le toit.
6) Installer le support de cheminée et le coupe-feu au plafond de la pièce dans laquelle le poêle est installé.
7) Empiler les sections de cheminée préfabriquée sur le support et dépasser le toit.
   - La cheminée doit dépasser du point le plus haut du trou, de 3 pieds (91.44cm) minimum.
   - La cheminée doit aussi dépasser de 2 pieds minimum le point le plus haut du toit se situant à l’intérieur d’un rayon de 10 pieds (304 cm) autour de la cheminée.
   - La hauteur minimum de la cheminé est de 12 pieds (365.8 cm).
   - **ATTENTION : Bien s’assurer que les sections de cheminée sont bien attachées et verrouillées ensemble.**
   - **Note : Une longueur de cheminée plus importante que le minimum requis peut augmenter la tire et aider au bon fonctionnement du poêle. Il est recommandé d’essayer le minimum en premier et d’allonger la cheminée si la tire n’est pas assez importante.**
8) Glisser le solin sur la cheminée et calfeutrer la base avec du scellant pour toit.
9) Clouer le solin sur le toit.
10) Glisser le collet de solin et fixez-le en place. Ensuite, scellez-le avec de la pâte silicone.
11) Visser le capuchon de cheminée et le pare-étincelle (si nécessaire).

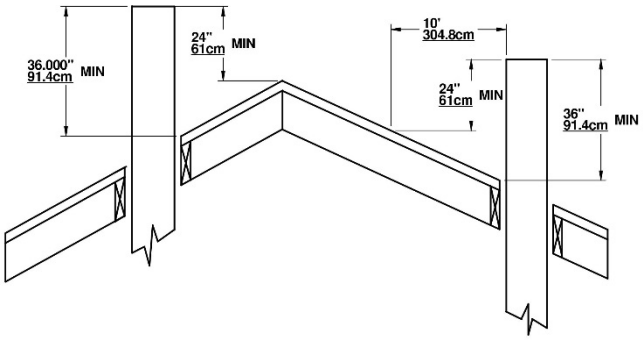

Installation verticale à l'intérieur d'une cheminée en maçonnerie

Le poêle doit être installé selon les codes locaux en vigueur ou la norme ULC S635, ULC S640, NFPA211 (USA). Pour l'installation de la cheminée, suivre les instructions du manufacturier.

La cheminée de maçonnerie doit avoir une gaine métallique homologuée installée à l'intérieur sur toute sa longueur du même diamètre que la sortie du poêle. Le raccord doit être calfeutré adéquatement afin qu'aucune fumée ne puissent s'infiltré dans la maison.

Pour passer au travers d'un mur qui serait entre le poêle et la cheminée, des méthodes d'installation ont été établies pour éliminer les risques d'incendie. Veuillez-vous informer auprès des autorités locales en matière de construction pour connaitre les méthodes les plus à jour.

Pour installer un poêle sur une cheminée desservant un foyer de maçonnerie condamné, vous devez comme la cheminée de maçonnerie installer une gaine métallique homologuée du même diamètre que la sortie du poêle sur toute sa longueur. La jonction entre la gaine et le raccord de cheminée doit être étanche de façon à ce qu'aucune fumée ne puisse s'infiltrer dans la maison. N'oublier pas de mettre un regard de cheminée pour permettre le ramonage.

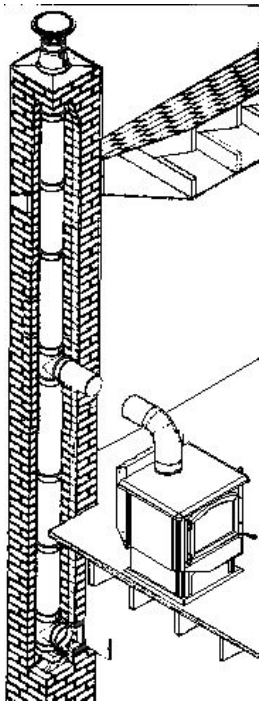

Installation verticale extérieure

Le poêle doit être installé selon les codes locaux en vigueur ou la norme CAN/CSA – B365, NFPA211 (USA). Pour l'installation de la cheminée, suivre les instructions du manufacturier.

Pour passer au travers d'un mur qui serait entre le poêle et la cheminée, des méthodes d'installation ont été établies pour éliminer les risques d'incendie. Veuillez-vous informer auprès aux autorités locales en matière de construction pour connaitre les méthodes les plus à jour.

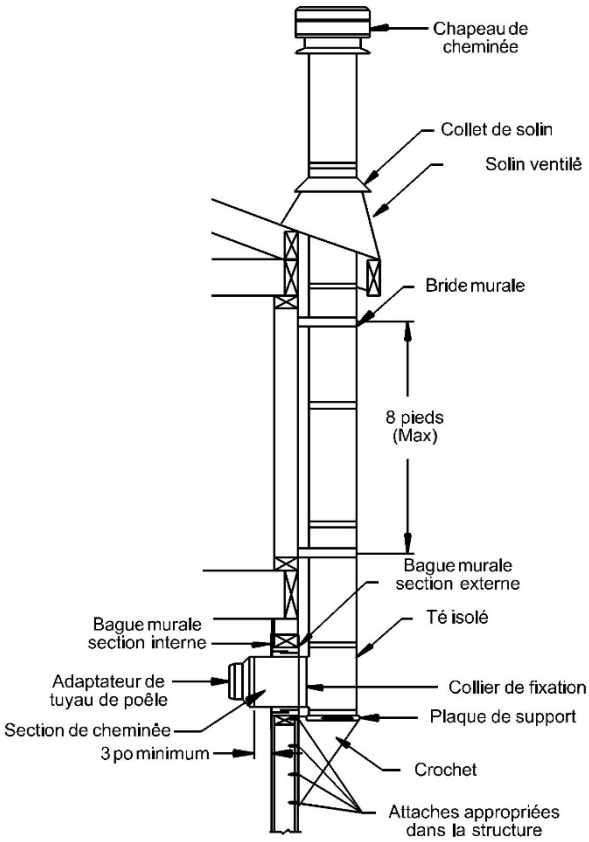

Installation verticale sur un toit cathédrale

Le *poêle* doit être installé selon les codes locaux en vigueur ou la norme CAN/CSA – B365, NFPA211 (USA). Pour l'installation de la cheminée, suivre les instructions du manufacturier.

Toujours passer entre les solives. Si une solive doit être coupée, référer au code du bâtiment local pour connaitre la façon sécuritaire de le faire ou faire exécuter les travaux par un charpentier ou un installateur accrédité.

Bien encadrer le contour de la cheminée. L'espace de dégagement minimal est inscrit dans le manuel d'installation de votre cheminée.

Ne pas combler l'espace entre le cadrage et la cheminée, aucun isolant ou tout autre matériel ne doit entrer en contact avec la cheminée.

Toujours installer un coupe-feu à chaque passage au travers d'un mur, d'un plafond, d'un plancher ou d'un grenier.

Toujours passer avec une section droite au travers des solives.

La cheminée doit être supportée par le toit cathédral, une boîte de support doit être construite pour supporter le poids de la cheminée. Le poids de la cheminée ne doit jamais être supporté par le poêle.

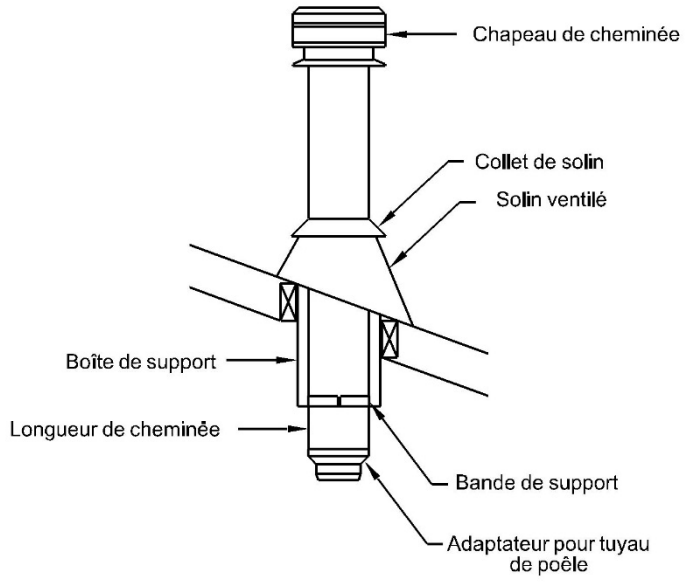

Installation croisée

Le poêle doit être installé selon les codes locaux en vigueur ou la norme CAN/CSA – B365, NFPA211 (USA). Pour l'installation de la cheminée, suivre les instructions du manufacturier.

Toujours passer entre les solives. Si une solive doit être coupée, vous référer au code du bâtiment local pour connaitre la façon sécuritaire de le faire ou faire exécuter les travaux par un charpentier ou un installateur accrédité.

Bien encadrer le contour de la cheminée. L'espace de dégagement minimal est inscrit dans le manuel d'installation de votre cheminée.

Ne pas combler l'espace entre le cadrage et la cheminée, aucun isolant ou tout autre matériel ne doit entrer en contact avec la cheminée.

Toujours installer un coupe-feu à chaque passage au travers d'un mur, d'un plafond, d'un plancher ou d'un grenier.

Un coupe-feu spécial doit être installé pour un grenier, il permet de garder l'isolant à distance de la cheminée.

Toujours passer avec une section droite au travers des solives.

La cheminée doit être supportée par le plancher le plus bas par un support de plafond.

Le poids de la cheminée ne doit jamais être sur les coudes, toujours installer des bandes de support pour retenir la section verticale au-dessus du coude

Le poids de la cheminée ne doit jamais être supporté par le poêle.

Certaines restrictions sont indiquées quant à l'angle maximal et la longueur maximale autorisée de la section en angle. Consulté le manuel de la cheminée ou les codes en vigueur dans votre localité.

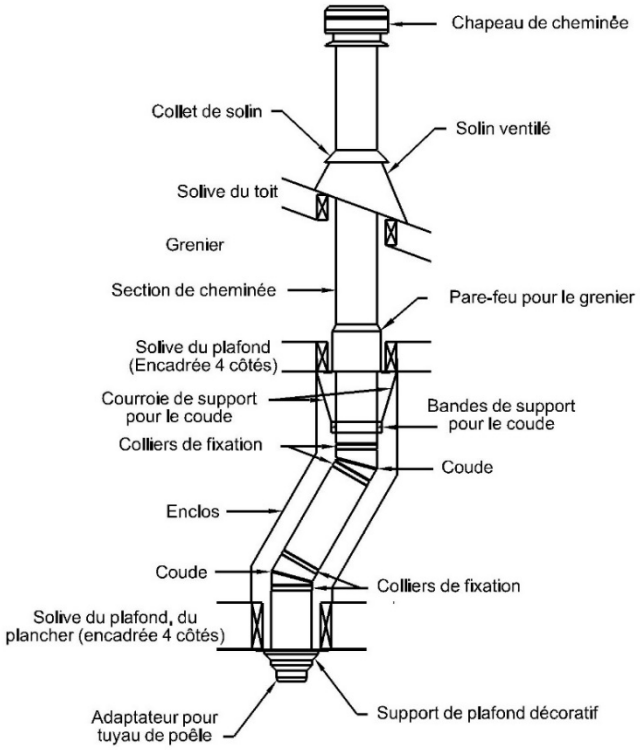

Installation verticale

Le poêle doit être installé selon les codes locaux en vigueur ou la norme CAN/CSA–B365, NFPA211 (USA). Pour l'installation de la cheminée, suivre les instructions du manufacturier.

Toujours passer entre les solives. Si une solive doit être coupée, vous référer au code du bâtiment local pour connaitre la façon sécuritaire de le faire ou faire exécuter les travaux par un charpentier ou un installateur accrédité.

Bien encadrer le contour de la cheminée. L'espace de dégagement minimal est inscrit dans le manuel d'installation de votre cheminée.

Ne pas combler l'espace entre le cadrage et la cheminée. Aucun isolant ou tout autre matériel ne doit entrer en contact avec la cheminée.

Toujours installer un coupe-feu à chaque passage au travers d'un mur, d'un plafond, d'un plancher ou d'un grenier.

Un coupe-feu spécial doit être installé pour un grenier, il permet de garder l'isolant à distance de la cheminée.

Toujours passer avec une section droite au travers des solives.

La cheminée doit être supportée par le plancher le plus bas par un support de plafond.

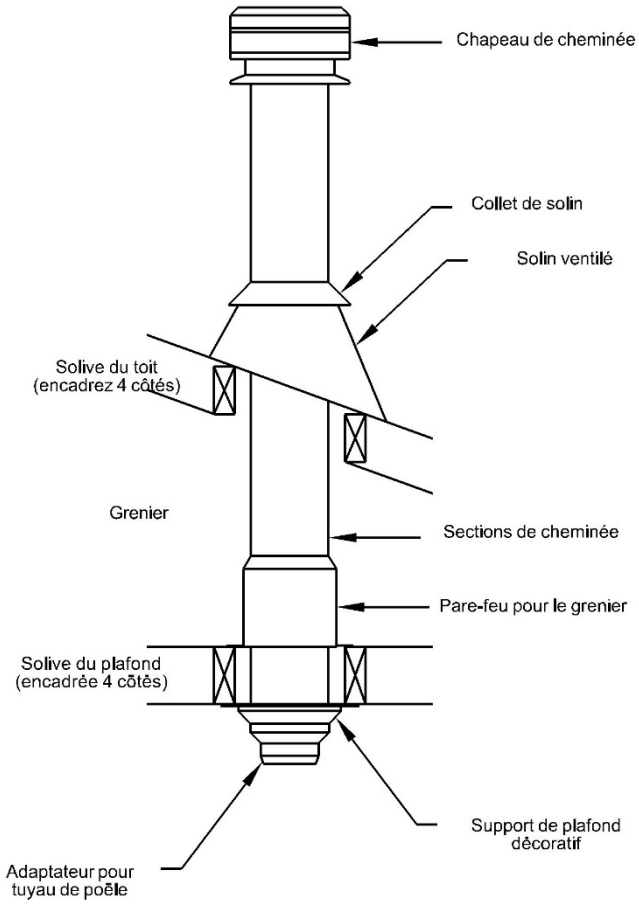

Le poids de la cheminée ne doit jamais être supporté par le poêle.

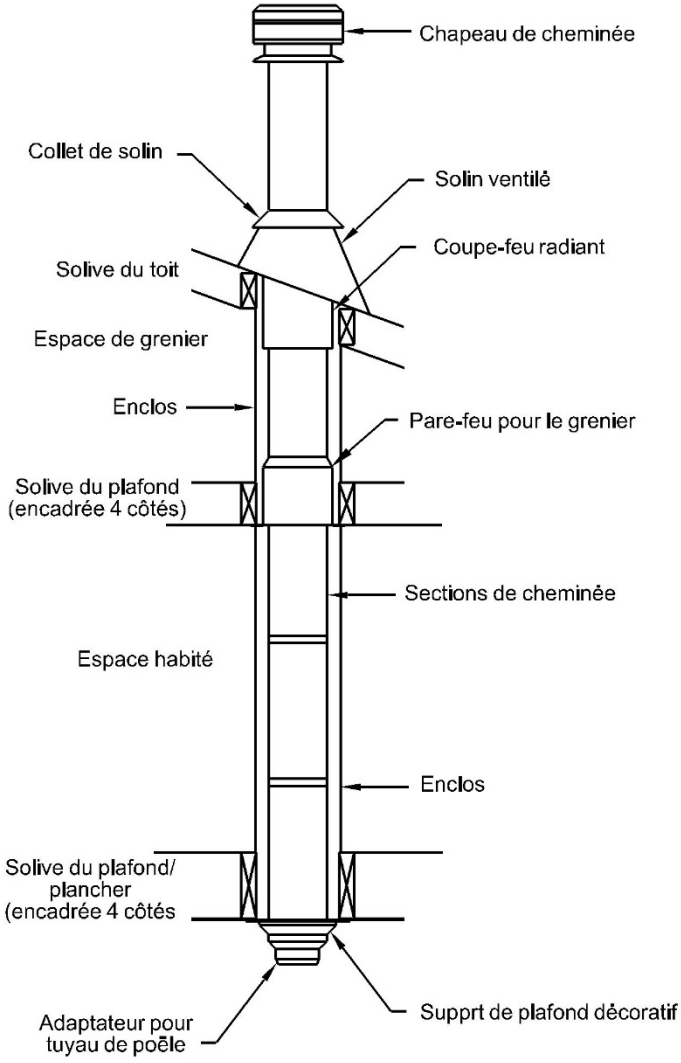

Apport d’air de combustion

Dans une maison conventionnelle, l’apport en air extérieur par une circulation naturel est normalement suffisant au bon fonctionnement de votre poêle.

Dans les constructions récente l’alimentation naturel de la maison ne suffit pas au bon fonctionnement du poêle, Afin d’éviter que la fumée n’entre dans la maison lors du fonctionnement par exemple : d’un sèche-linge, d’une hotte de cuisinière ou d’un ventilateur de salle de bain, qui crées une dépressurisation de la maison. L’installation d ’un conduit d’apport d’air de combustion extérieur est recommandée.

Sans conduit d’apport d’air extérieur il est recommandé d’ouvrir légèrement une fenêtre dans la même pièce pour éviter que la pièce où se retrouve le poêle tombe en pression négative lors du fonctionnement de l’un des appareils ci-haut mentionné.

AVERTISSEMENT : NE PAS INSTALLER DANS UNE MAISON MOBILE.

Obstruction de l’admission d’air

Si le poêle s’éteint après avoir fermé la porte, il est possible que l’admission d’air extérieur soit bouchée ou fermée par le clapet.

Après une longue période d’inutilisation, les insectes et petits animaux peuvent avoir construit des nids. En hivers, l’entrée d’air peut être bouchée après une tempête.

Avant la saison de chauffage, vérifiez que rien n’obstrue le passage de l’air.

Remplacement des déflecteurs en acier

Votre appareil est muni de déflecteurs internes en acier pour éviter l'usure prématuré du déflecteur en acier situé en dessous. Étant exposé à des températures très élevés avec le temps la tôle d'acier se désagrège et ne remplit plus sa fonction de protéger la tôle qui est en dessous. Il faut donc la remplacer.

Plaque de protection du déflecteur avant

La plaque en acier avant sert à protéger le couloir d'admission d'air primaire. Lorsqu'il est perforé le feu peut endommager le couloir et permettre à la fumée de sortir par l'admission d'air. Il doit alors être remplacé.

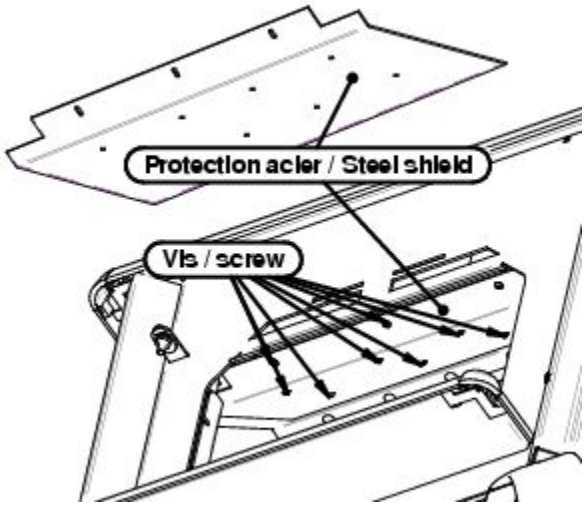

Pour remplacer le déflecteur avant, il faut retirer :

- La laine isolante et 2 demi-rondelles d'acier ;
- Les 3 premiers tubes ;
- La première rangée de briques afin de pouvoir dévisser et visser le déflecteur en place.

Démonter le vieux déflecteur

1. Retirer toutes les vis qui retiennent le déflecteur et retirez-le.
2. Installer le nouveau déflecteur en prenant soin de mettre toutes les vis dans les perforations.
3. Réinstaller les tubes, les briques, la laine isolante et 2 demi-rondelles d'acier selon les instructions du présent manuel.

Remplacement des tubes en acier inoxydable

Malgré qu'ils soient en acier inoxydable résistant à de haute température et dans les conditions extrêmes auxquels ils sont soumis, les tubes finissent par se corroder et se perforer. À ce moment votre poêle devient moins performant. Pour garder la performance de votre poêle ils doivent donc être changés à l'occasion.

Installation des tubes en acier inoxydable

Il y a deux sortes de tubes à installer. Les quatre du fond, qui sont perforés d'une rangée de trou d'un seul côté, et celui qui va à l'avant et qui est perforé des 2 côtés.

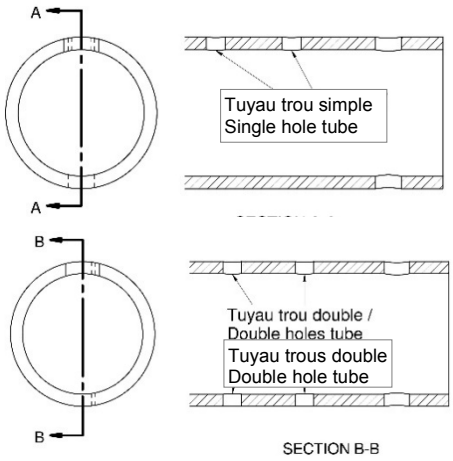

Pour assurer la bonne orientation des tubes il y a une encoche à une des extrémités des tubes. Vous devez faire corresponde cette encoche avec celle d'un des deux couloirs d'admission d'air.

Étapes à suivre pour l’installation d’un tube

1) Insérer le bout sans encoche dans le trou rond du couloir.

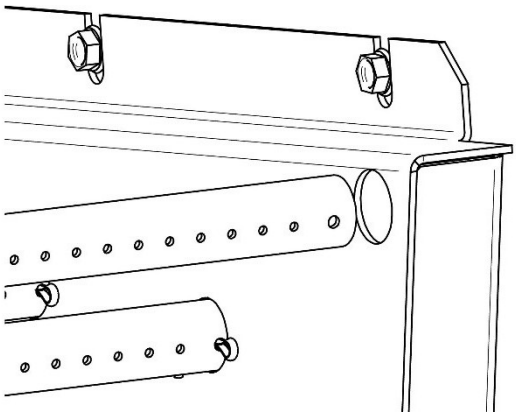

2) Aligner et insérer l’encoche dans le trou correspondant du couloir de l’autre côté.

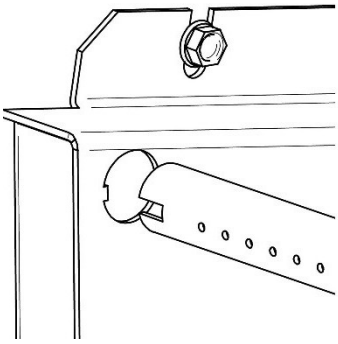

3) Bien appuyer le bout avec l’encoche et insérer la goupille fendue à l’autre extrémité, dans le trou un peu plus grand fait à cet effet.

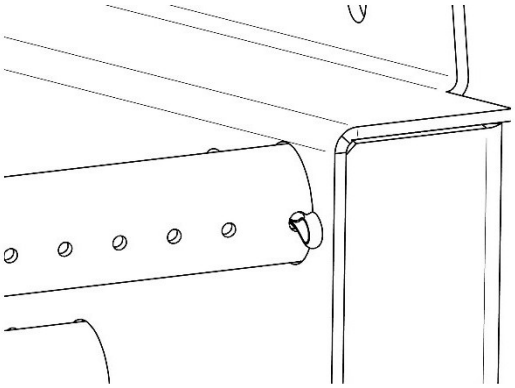

4) Séparer la goupille fendue et la torde pour s’assurer qu’elle reste bien en place.
5) Passer au tube suivant.

Pour démonter les tubes, faire les étapes dans le sens inverse.

Installation du support de tube

Passer le support au-dessus des tubes et le visser à la tôle du dessus comme illustré ci-contre.

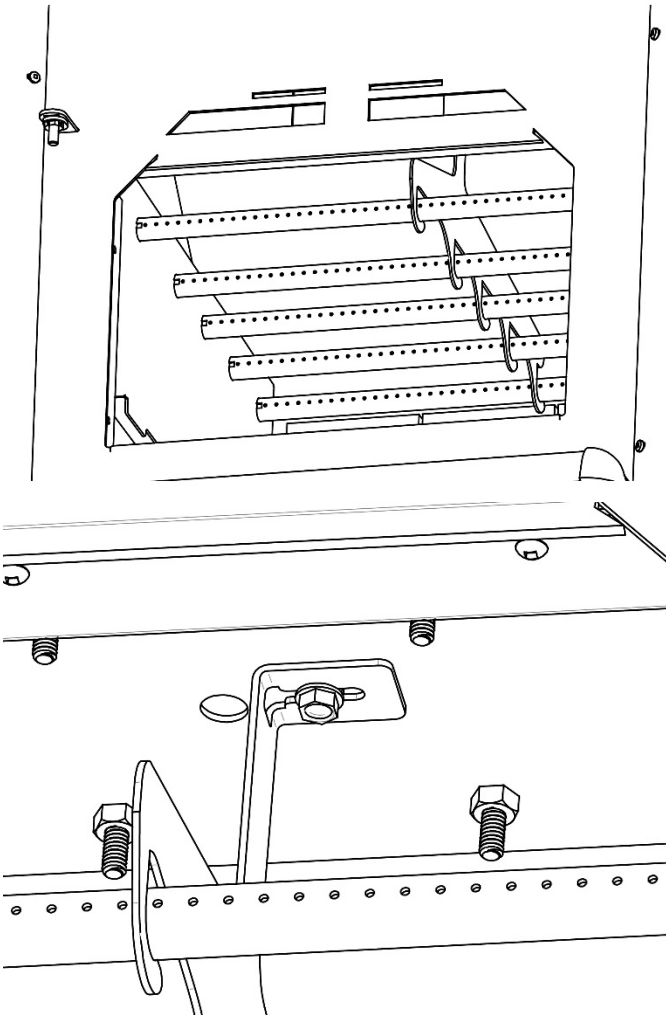

Instructions d'opération

- **TOUJOURS OPERER LA PORTE FERMEE. LAISSER LA PORTE OUVERTE PEUT ENTRAINER UN EMBALLEMENT, UNE SURCHAUFFE DU POELE ET CREER DES DOMMAGES PERMANENTS AINSI QU'UN FEU DE CHEMINEE.**
- **IL EST RECOMMANDE D'INSTALLER UN DETECTEUR DE FUMEE ET UN DETECTEUR DE CO2 DANS LA PIECE OU EST INSTALLE LE POELE. IL EST POSSIBLE QUE LE DETECTEUR DE FUMEE S'ALLUME LORSQUE DE LA FUMEE S'ECHAPPE.**
- **NE JAMAIS FRAPPER LA PORTE.**
- **NE JAMAIS BRULER DE LIQUIDE INFLAMMABLE. LES LIQUIDES INFLAMMABLES DEGAGENT UNE CHALEUR TRES INTENSE ET LA COMBUSTION EST DIFFICILEMENT CONTROLABLE. LEUR UTILISATION PEUT CREER UN EMBALLEMENT ET LA SURCHAUFFE DU POELE. ET PEUVENT MEME MENER A UN FEU DE CHEMINEE ET UN INCENDIE.**
- **TOUJOURS VOUS ASSURER QUE L'ADMISSION D'AIR N'EST PAS OBSTRUEE AVANT D'ALLUMER UN FEU.**
- **NE JAMAIS SURELEVER LE FEU AVEC UNE GRILLE OU DES CHENETS. CONSTRUIRE LE FEU DIRECTEMENT DANS LE FOND DE L'ATRE.**

Installation de la poignée amovible

Glisser la poignée amovible sur la tige en métal carrée en la passant à travers de l'orifice carré et rectangulaire de la poignée amovible.

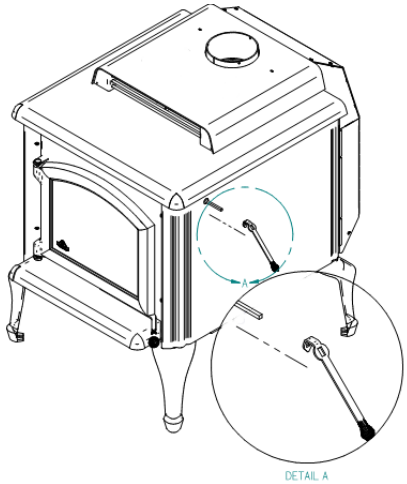

Contrôle d'admission d'air primaire et secondaire

Lorsque le clapet sur le côté du poêle est vertical, il est à l'admission d'air secondaire et la combustion se fait seulement par les tubes. À l'inverse, lorsque le clapet de contrôle des gaz d'admission est en angle, le contrôle d'admission d'air de combustion est au primaire et se fait par l'entrée située au-dessus de la porte.

Attention : Opérer le poêle avec l'admission primaire complètement ouverte pendant une longue période peut endommager le poêle.

IL EST INTERDIT DE MODIFIER L'ADMISSION D'AIR POUR OBTENIR UN FEU PLUS VIF OU POUR QUELCONQUE AUTRE RAISONS. CE GENRE DE MODIFICATION PEUT ANNULER VOTRE GARANTIE.

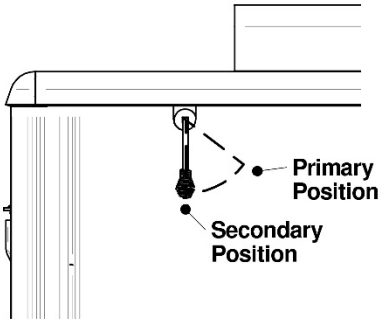

Allumage

Après avoir complété l'installation selon les recommandations d'usage, vous voilà prêt pour l'allumage !

1) Tourner le clapet d'admission d'air en position horizontal pour permettre l'admission directe d'air dans la chambre de combustion.
2) Disposer le papier journal et le petit bois d'allumage et allumer le tout selon votre méthode d'allumage préféré.
3) Refermer la porte partiellement en laissant une petite ouverture. Une fois que la cheminée s'est réchauffée suffisamment refermer la porte complètement et laisser l'admission d'air en position horizontale pour que votre feu d'allumage soit bien attisé.
4) Une fois que le bois d'allumage forme un lit de braise, ajoutez progressivement des bûches En suivant les instructions pour maintenir un feu.

NE CHARGER PAS L'APPAREIL AU-DELÀ DE LA HAUTEUR DES BRIQUES.

On peut ensuite contrôler la combustion en fermant ou en ouvrant les prises d'air. Le bois brûlera plus rapidement si les prises d'air sont ouvertes au maximum et plus lentement si elles ne sont que légèrement ouvertes.

- **NE PAS LAISSER LE POÊLE SANS SURVEILLANCE LORSQUE LA PORTE EST LÉGÈREMENT OUVERTE LORS DE L'ALLUMAGE. TOUJOURS FERMER LA PORTE APRÈS L'ALLUMAGE.**
- **TOUJOURS OPÉRER LE POÊLE LA PORTE FERMÉ.**
- **NE PAS UTILISER DE PRODUITS CHIMIQUES OU DE LIQUIDES INFLAMMABLES POUR ALLUMER UN FEU OU LE RAVIVER.**
- **NE PAS BRÛLER DE DÉCHETS OU TOUS AUTRES PRODUITS INFLAMMABLES COMME L'ESSENCE, LE NAPHTA, OU L'HUILE À MOTEUR.**
- **NE PAS CONSTRUIRE LE FEU TROP PRÈS DE LA VITRE.**
- **ENTREPOSER LES PRODUITS INFLAMMABLES SUFFISAMMENT LOIN DE L'APPAREIL.**

Premier feu

Lors des premières heures de mise en service de votre appareil, vous devez le réchauffer graduellement. Il est interdit de le chauffer à feu vif afin de permettre une cuisson adéquate de la peinture qui recouvre l'appareil et favoriser son adhésion au métal. Vous devez éviter un choc thermique qui pourrait faire décoller ou blanchir celle-ci.

Assurez-vous que la pièce est bien ventilée afin d'éliminer les mauvaises odeurs et la fumée dégagées par la peinture durant les premières heures d'utilisation.

Même si ce désagrément n'est que temporaire, ouvrir les fenêtres et les portes afin d'assurer une bonne ventilation. Cette peinture spéciale est conçue pour supporter des températures allant jusqu'à 1200°F (650°C). Maintenir un feu

Pour ajouter du bois dans la chambre de combustion afin de maintenir le feu.

1) Ouvrir le clapet d'admission d'air en position horizontal et attendre quelques secondes que le feu s'ajuste aux nouvelles conditions.
2) Ouvrir la poignée à la première encoche et attendre que le feu s'ajuste.
3) Ouvrir la poigné complètement et entrouvrir la porte en laissant le temps encore au feu de s'ajuster.
4) Ouvrir la porte assez grande.
5) Déplacer les braises encore brûlantes vers la porte pour qu'elles puissent être alimenté en oxygène et brûler complètement.
6) Ajouter du bois par-dessus les cendres sans trop en mettre près de la porte.

ATTENTION :

- **NE PAS SURCHARGER LE POELE AU-DELA DE LA HAUTEUR DES BRIQUES.**
- **NE PAS CONSTRUIRE LE FEU TROP PRES DE LA VITRE**.
- **VOTRE APPAREIL EST CONÇU POUR BRULER DU BOIS DE CORDE. TOUT AUTRE TYPE DE BOIS N'EST PAS RECOMMANDÉ.**

7) Refermer la porte partiellement et laisser le bois s'embraser
8) Une fois le feu bien pris refermer la porte complètement.
9) Réajuster le clapet d'admission d'air aux conditions de chauffage désiré.

   RISQUE DE SURCHAUFFE. NE PAS LAISSER LE POÊLE SANS SURVEILLANCE LORSQUE LA PORTE EST LÉGÈREMENT OUVERTE LORS DU CHARGEMENT. TOUJOURS FERMER LA PORTE APRÈS LE CHARGEMENT.

   NE PAS UTILISER DE LIQUIDES INFLAMABLES POUR RAVIVER UN FEU.

Fonctionnement des ventilateurs

Sur la boîte thermo disque de contrôle automatique des ventilateurs, il y a un interrupteur optionnel de marche et arrêt.

En position de marche, le thermo disque s'enclenche lorsque la température de la boîte de ventilation sur laquelle il est fixé dépasse les 120 Fahrenheit (49 °Celsius).

En position d'arrêt le ventilateur ne fonctionne plus.

Lorsque l'interrupteur n'est pas présent les ventilateurs fonctionnent comme en position de marche.

LE CABLE ELECTRIQUE DU VENTILATEUR NE DOIT PAS PASSER SOUS OU DEVANT L'APPAREIL.

Entreposage du bois de chauffage

Le bois prêt à brûler doit être entreposé dans un endroit sec, à l'abri des intempéries.

Il ne doit pas être entreposé sous le poêle ou trop près de celui-ci.

Advenant que le bois est entreposé à proximité du poêle, pour éviter qu'il n'atteigne la température d'auto-inflammation, il ne doit pas être à l'intérieur des dégagements minimum aux matières combustibles.

10 pouces (25.4 cm) derrière le poêle.

20 pouces (50.8 cm) de chaque côté

48 pouces (122 cm) à l'avant.

Maintenance

Retirer les cendres

La combustion du bois ne transforme pas le bois à 100 % en gaz de combustion. Il reste souvent des résidus de cendres qui doivent être retirées de la chambre de combustion pour permettre à l'air de bien circuler.

Il faut dont enlever les cendres environ tous les deux ou trois jours en période de chauffage intense. Ne laisser pas la cendre s'accumuler de façon excessive dans la chambre de combustion, car elle peut limiter l'apport d'air entre les bûches et réduire considérablement le rendement énergétique de l'appareil.

Le meilleur moment pour retirer les cendres c'est après une longue période de chauffage comme le matin lorsque le poêle est relativement froid et que la cheminée est encore un peu chaude et tire l'air et la poussière des cendres vers l'extérieur.

Pour vider la chambre de combustion des cendres présentes, vous devez avoir le matériel suivant.

- Une petite pelle à cendre.
- Un balai à cendre.
- Une chaudière de métal avec un couvercle hermétique. Ou un récipient vendu sur le marché fait exprès pour y mettre les cendres.

Au travers des cendres il y a souvent des braises encore allumées, celles-ci peuvent rester allumées pendant plusieurs heures voir même des jours. Il est donc très important que la chaudière ou le contenant à cendre soit munis d'un couvercle en métal qui ferme étanche et le contenant ne doit pas être déposé directement sur le plancher. L'utilisation d'une tuile de céramique, de briques, ou de toute autre matière incombustible sous le contenant est très fortement recommandée et constitue une bonne pratique.

Disposition des cendres

Les cendres contiennent des braises qui sont peut-être encore allumées. Celles-ci, si elles ont suffisamment d'oxygène, peuvent rester allumées pendant plusieurs heures et mêmes quelques jours.

Il est donc obligatoire de mettre les cendres :

- Dans un contenant en métal avec un couvercle étanche et bien fermé.
- À l'extérieur de votre domicile directement sur le gravier, sur une dalle de béton, des briques, ou toute autres matières incombustibles.
- Suffisamment loin de toutes matière combustible.
- Aucun liquide inflammable ne doit se trouver à proximité.

Avant de les jeter ou de les enfouir dans le sol. Les cendres doivent rester dans le contenant fermé tant et aussi longtemps qu'elles ne sont pas froides et que les braises soient tous éteintes.

NE PAS JETER DE DÉCHETS DANS LE CONTENANT À CENDRES.

Formation de créosote

Le bois qui brûle lentement produit du goudron et d'autres vapeurs organiques qui forment un ensemble que l'on appelle « la créosote ». Ces vapeurs se condensent dans la cheminée relativement fraîche lorsque le bois brûle à petit feu formant ainsi des résidus de créosote sur les parois de la cheminée et dans le raccord de la cheminée. La créosote peut prendre soit la forme d'un liquide goudronneux, de poussière de suie ou de dépôt sous forme de cristaux. Lorsqu'il a pris feu, la créosote dégage une très forte chaleur et est la cause principale des feux de cheminée.

La cheminée, et le raccord de cheminée doivent être inspectés régulièrement, au moins une fois par semaine pendant les premiers mois d'utilisation du poêle pour déterminer la fréquence de ramonage de votre installation. Plus votre feu est chaud, moins il y a formation de créosote.
Contacter les services d'incendie de votre localité pour connaitre la procédure en cas de feu de cheminée.

Inspection de la cheminée

Selon le taux d'humidité du bois, l'essence de bois utilisée, la qualité de la combustion et de plusieurs autres facteurs la créosote peut s'accumuler très rapidement dans la cheminée et dans le raccord.

La cheminée doit être inspectée au moins à tous les mois pendant la saison de chauffage. Pour cela vous pouvez consulter un ramoneur accrédité pour qu'il évalue la fréquence à laquelle votre cheminée doit être ramonée. Vous pouvez aussi le faire vous-même en éteignant complètement votre poêle, en retirant les vis du collet de la cheminée ainsi que les vis du collet du poêle pour détacher le raccord et l'inspecter. Ensuite vous regarder directement à l'intérieur de la cheminée à l'aide d'une lampe de poche. Pour les cheminées de maçonnerie vous pouvez prendre un petit miroir et l'entrer par le regard de ramonage. Pour une cheminée préfabriquée extérieure le Té du bas a souvent un couvercle que l'on peut ouvrir pour faire le ramonage. Il est préférable de faire l'inspection de jour et par une journée ensoleillé.

Une accumulation de plus de 3mm (1/8 pouces), un diamètre apparent plus petit que la cheminée ou que vous ne voyez pas le chapeau de cheminée est le signe qu'il y a une formation importante de créosote dans votre cheminée. Vous devez donc la ramoner pour éviter un feu de cheminée.

Ramonage de la cheminée

Le ramonage de la cheminée demande une logistique spéciale dont plusieurs tiges de fibre de verre avec des embouts filetés ainsi qu'une brosse adaptée au diamètre de la cheminée.

Le ramonage requiert aussi de monter sur le toit pour enlever le chapeau de la cheminée et même une section de cheminée si la cheminée dépasse de plus de 5 pieds du toit et d'y effectuer le ramonage.

Si vous ne vous sentez pas à l'aise de le faire vous-même il est fortement recommandé de faire affaire avec un ramoneur accrédité par l'APC au Québec, par le WETT dans le reste du Canada et par le NFI aux l'États-Unis.

Entretien de la porte

La porte est l'élément mobile de votre poêle qui demande une attention particulière. Son étanchéité est primordiale. L'un des premiers signes d'usure du cordon de fibre de verre tressé est que la suie blanche semble coller sur la vitre et sur les parois situées à l'endroit où l'air entre.

Ajustement de l'étanchéité de la porte

Si le cordon semble encore en bon état mais est un peu écrasé, il a probablement besoin d'être resserrer sur la façade du poêle.

Ajustement du côté des gonds

Important : Pour éviter de perdre l'équerrage de la porte, fermer la porte, laisser la poignée verrouillée et ne desserrez qu'un gond à la fois.

1) Desserrer légèrement le gond du haut
2) Pousser sur la porte pour la rapprocher de la façade du poêle et écraser légèrement le cordon.
3) Tout en poussant sur la porte, resserrer le gond du haut.
4) Desserrer légèrement de gond du bas.
5) Pousser sur la porte pour la rapprocher de la façade du poêle et écraser légèrement le cordon.
6) Tout en poussant sur la porte, resserrer le gond du bas.
7) Ouvrer la porte et glisser un bout de papier entre le cordon et la façade du côté des gonds et refermer la porte.
8) Si vous êtes capable de retirer le bout de papier ainsi coincé sans le déchirer recommencer les étapes ci-haut.
9) Si après quelque tentative le bout de papier glisse toujours facilement. Le cordon n'est plus étanche et doit être changé.

Ajustement du côté opposé aux gonds

De ce côté l'ajustement se fait dans le mécanisme situé sous la porte.

1) Ouvrez la porte
2) Avec un tournevis carré visser d'un quart de tour à la vis près de l'ouverture ou la poignée entre.
3) Refermer la porte en mettant un bout de papier entre le cordon et la façade.
4) Si vous êtes capable de retirer le papier ainsi coincé sans le déchirer recommencer les étapes ci-haut.
5) Si la vis est complètement vissée et que le bout de papier glisse toujours facilement. Le cordon n'est plus étanche et doit être remplacé.

Nettoyage de la vitre

Pour le nettoyage de la vitres, J.A. ROBY INC. recommande d'utiliser les produits vendus spécialement à cet effet ou un nettoyeur à four en évitant toutes les surfaces autres que la vitre.

- Éviter le nettoyage à chaud ainsi que les nettoyants abrasifs. Le nettoyage à chaud peut créer un choc thermique dans la vitre et causer son éclatement.

Démontage et remontage de la porte

Pour le démontage ne pas desserrer le gond du bas.

1) Garder la porte verrouillée
2) Dévisser l'écrou du gond du haut jusqu'au bout du boulon sans le détacher.
3) Déverrouiller la porte et l'ouvrir en la retenant.
4) Basculer lentement la porte vers le bas et dégager le gond du haut.
5) Lever la porte et dégager le gond du bas.

Pour remonter la porte.

1) Insérer la porte sur le gond inférieur et redressez la porte contre la façade. Placez le gond dans la charnière supérieure
2) Fermer la porte contre la façade et mettre à niveau.
3) Verrouiller la poignée tout en conservant le niveau.
4) Visser l'écrou du haut tout en alignant la rondelle avec le gond.
5) Assurez-vous de l'étanchéité de la porte.

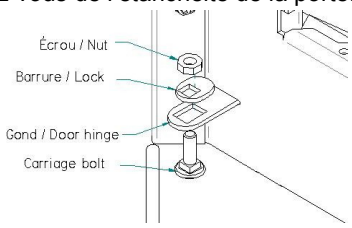

Remplacement d'une vitre brisée

POUR ÉVITER QUE LA VITRE SE BRISE ÉVITER DE FRAPPER LE VERRE,

- **NE METTEZ PAS D'EAU QUI POURRAIT CRÉER UN CHOC THERMIQUE,**
- **NE CLAQUEZ PAS LA PORTE.**
- **NE CONSTRUISER PAS DE FEU TROP PRÈS DE LA PORTE.**
- **NE PAS CHAUFFER VOTRE POÊLE SI LA VITRE EST CASSÉE OU CRAQUÉE.**

Vous devez la remplacer par une vitre de vitrocéramique de 4mm de forme adéquate, contacter votre détaillant pour avoir une vitre de remplacement.

NE PAS UTILISER DE SUBSTITUTS

Pour remplacer la vitre.

1) Dévisser partiellement les vis qui retiennent les quatre supports de vitre.
2) Retirer les morceaux de verre brisé et nettoyer la porte
3) Autour de la vitre il doit y avoir un cordon plat de fibre de verre pour en assurer l'étanchéité. Si le cordon n'y est pas vous devez l'installer sans mettre de tension dessus pour le garder le plus épais possible. Le cordon a un autocollant d'un côté.
4) Installer la vitre et replacer les supports de vitre du bas en resserrant les vis sans trop les serrer. Une vis trop serrée peut créer un point de pression et faire éclater la vitre. Il s'agit ici de compresser légèrement le cordon autour de la vitre contre la porte
5) Replacer les supports du haut et serrer les vis de façon à ne pas trop les serrer.
6) Vérifier le vissage.

Il est possible que vous ayez de la difficulté à replacer la vitre à la verticale. Vous devrez donc retirer la porte. Voir les instructions dans le manuel pour le faire.

Changement du cordon de porte

Lorsqu'il n'est plus possible d'ajuster la porte pour que le cordon soit écrasé, c'est que le cordon de la porte est rendu à la fin de sa vie utile. Il se peut aussi que le cordon soit endommagé. Il faut donc le remplacer.

Le cordon utilisé pour votre poêle, est un cordon de fibre de verre d'un diamètre de ½ pouce (12.7 mm)

Pour installer un nouveau cordon, il est préférable de démonter la porte du poêle. Voir les instructions sur le démontage et remontage de la porte.

Préparation du cordon

1) Prendre les filaments d'un bout effiloché du cordon et les retourner vers l'intérieur du cordon.
2) Ajouter un peu de Latex ou de la silicone haute température, au bout du cordon pour que le bout du cordon soit net.
3) Enlever le vieux cordon et nettoyer le fond de la rainure dans laquelle le cordon était installé.
4) En commençant dans un coin du bas de la porte étendre et vérifier la longueur du cordon.
5) Couper le cordon ½ pouce trop long et refaire les étapes 1 et 2.

Pose du cordon

1) Mettre du scellant haute température dans le fond de la rainure propre pour coller le cordon
2) Déposer le cordon en commençant par l'un des deux coins du bas en le distribuant tout autour de la porte dans sa rainure. Ne tendez pas le cordon en le posant. Il doit être relâche
3) Coller les deux bouts de cordon à 90 degrés l'un de l'autre comme illustré et ajouter un peu de scellant entre les deux.
4) Laisser sécher le scellant haute température pendant au moins 48 heures avant de remonter la porte sur ses gonds et de réajuster son étanchéité.

Actions à prendre lors d'un feu de cheminée

Contacter les autorités de votre localité sur la procédure à suivre lors d'un feu de cheminée. Assurez-vous de bien connaitre la procédure en cas de feu de cheminée.

1. Fermer hermétiquement la porte et les prises d'air et le régulateur de tirage.
2. Arroser le matériel combustible adjacent à la cheminée.
3. Sonner l'alarme, évacuer la maison si nécessaire et appeler les pompiers.
4. Ne jamais toucher les tuyaux avant que le feu ne soit complètement éteint.

Ne pas réutiliser la cheminée avant l'inspection ou la réparation.

Annexe 1

Schéma éclaté des portes

Porte carrée

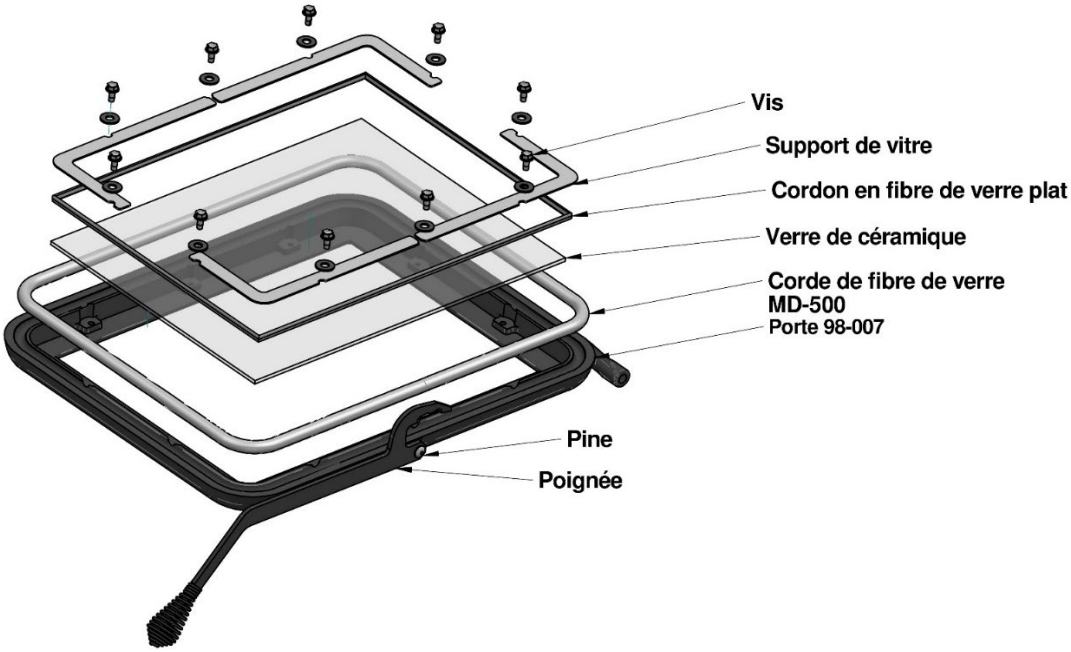

Porte arquée

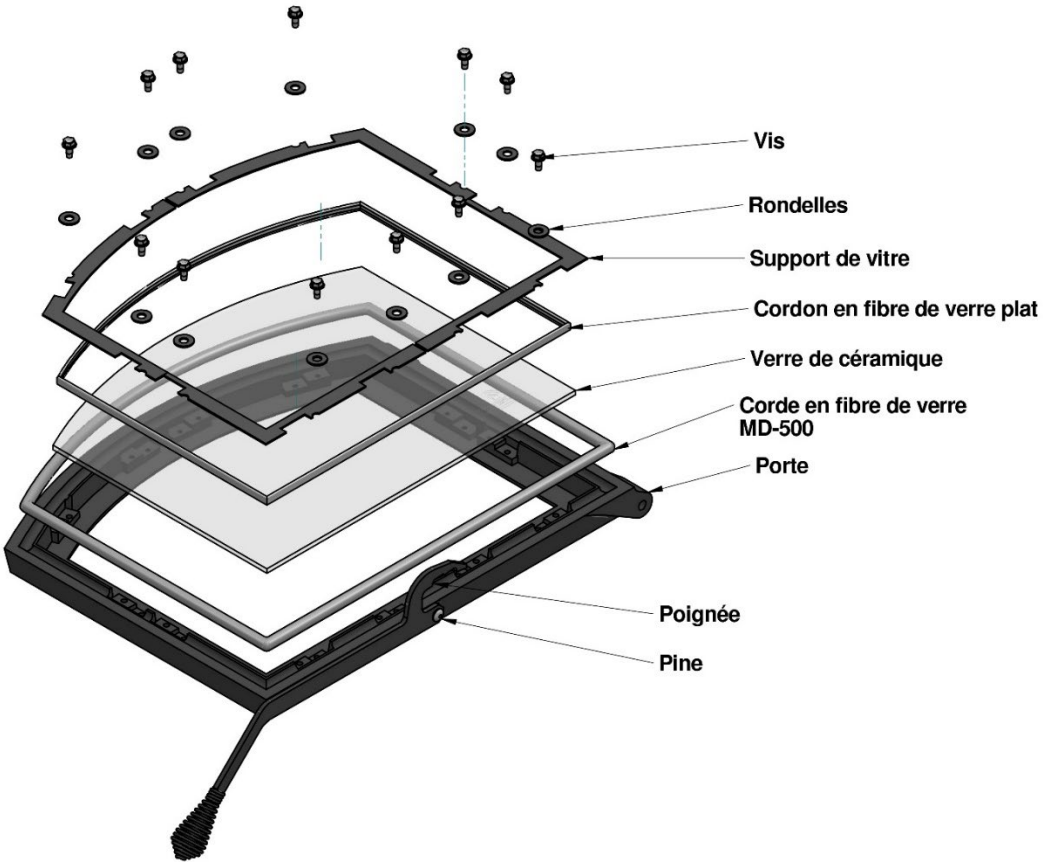

Annexe 2

Schéma électrique des ventilateurs

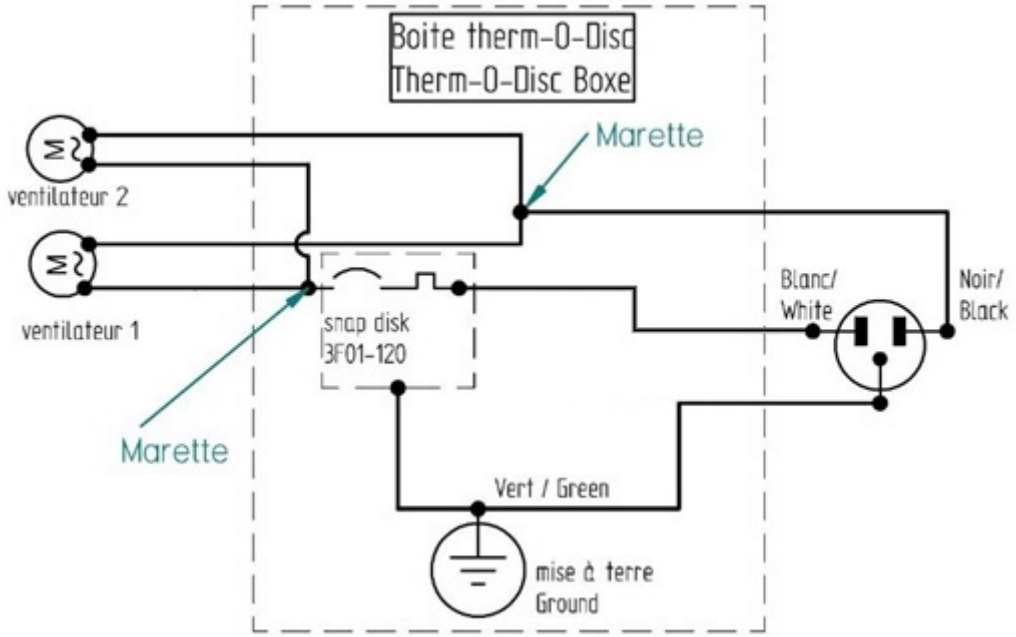

Description des pièces de la boîte de thermodisque

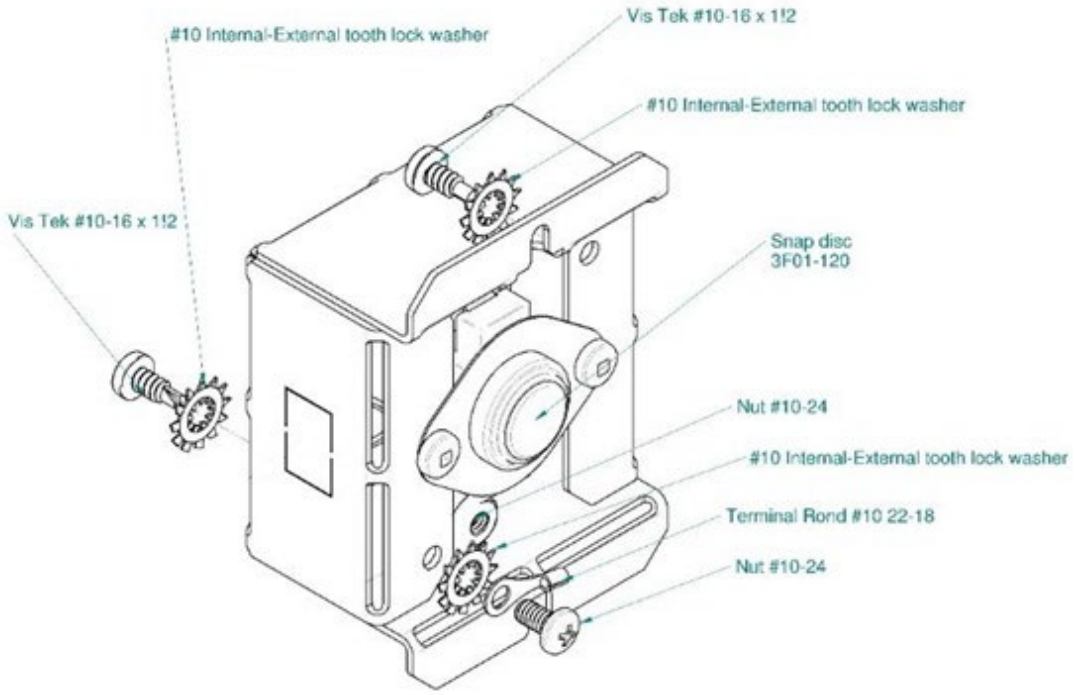

Annexe 3

Pièces pouvant être remplacées

- Briques
- Vitre de porte de poêle Carrée
- Vitre de porte de poêle Arquée
- Poignées
- Porte de poêle
- Ventilateurs
- Corde de fibre de verre plat
- Corde de fibre de verre ronde
- Rondelle de support de brique.

Pour commander ces pièces veuillez contacter votre marchand autorisé.

Annexe 4: Installation des kits de ventilateur optionnels

Kit de 1 ventilateur 460 CFMs avec thermodisque (part #: VENT460 TH)

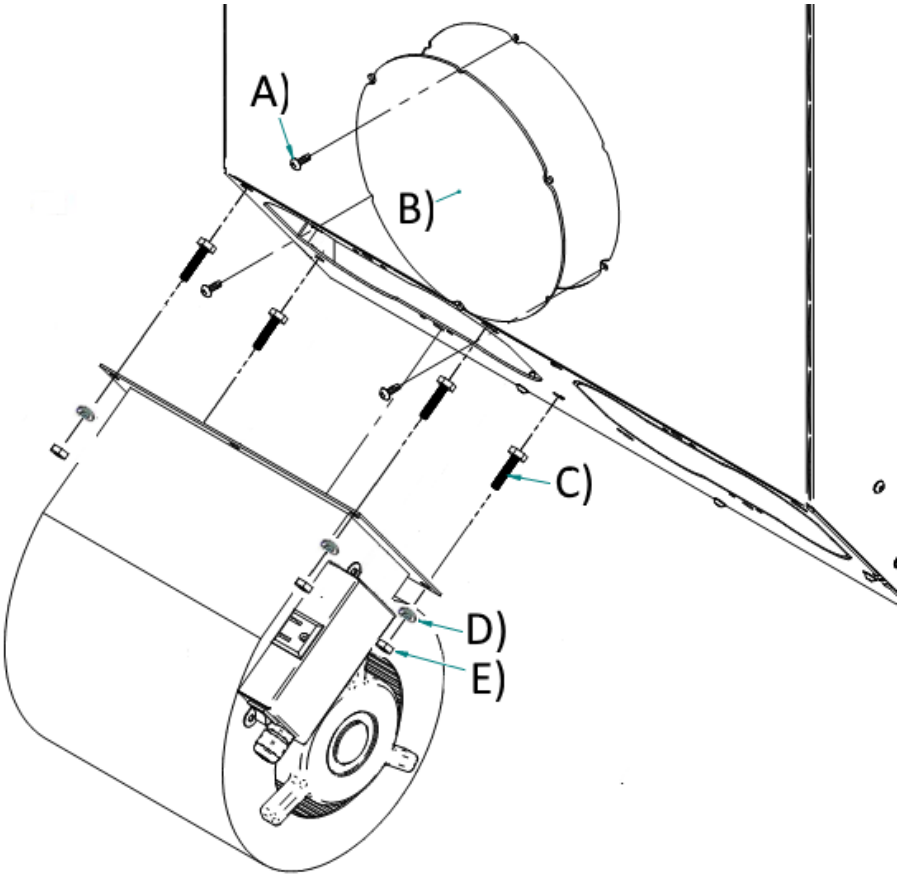

Étape 1 : Enlever le panneau d'accès **(B)** sur le dos de l'appareil en dévissant / desserrant les 3 vis **(A).** Insérer les 4 boulons **(C)** à leur endroit désigné, à l'intérieur du boîtier de ventilation, en passant la main à travers de l'ouverture d'accès et en prenant soin d'orienter la partie filetée des boulons vers le bas. Visser le ventilateur au poêle avec les 4 rondelles de blocage **(D)** et les 4 écrous **(E)** fournies avec l'ensemble du ventilateur

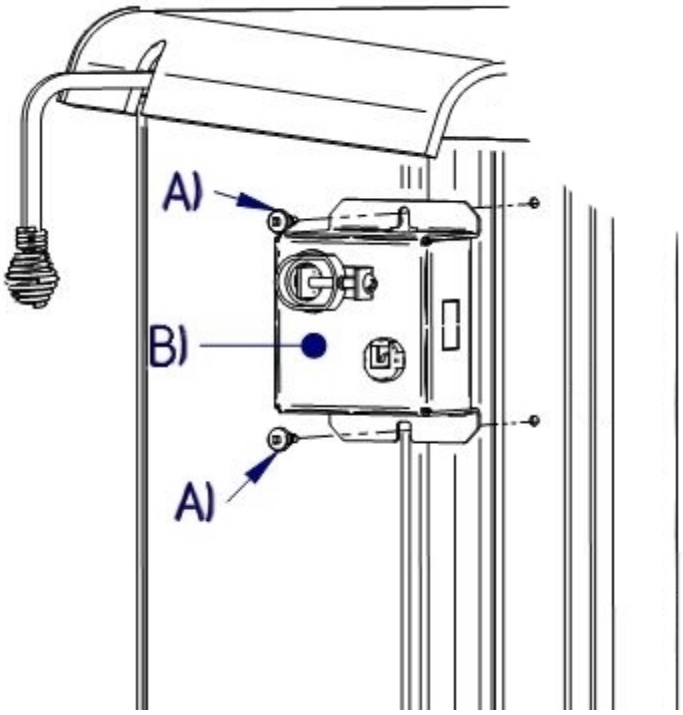

Étape 2 : Enlever le panneau d'accès **(B),** si ce n'est pas déjà fait, sur le dos de l'appareil en dévissant/desserrant les 3 vis **(A)**. Insérer les 4 boulons **(C)** aux endroits prévus à l'intérieur du boitier de ventilation tel que montré dans l'image adjacente. Pour ce faire, Insérer la main à travers de l'ouverture d'accès et prendre soins d'orienté la partie filetée des boulons vers le bas. Visser le second ventilateur au poêle en inversant son orientation par rapport au premier ventilateur avec les 4 rondelles de blocage**(D)** et les 4 écrous **(F)**. Connecter l'alimentation électrique **(G)** du second ventilateur au premier. Remettre la trappe d'accès **(B)** en place.

ınstallation du 2ième ventilateur supplémentaire optionnel (# pièce: VENT460T+)

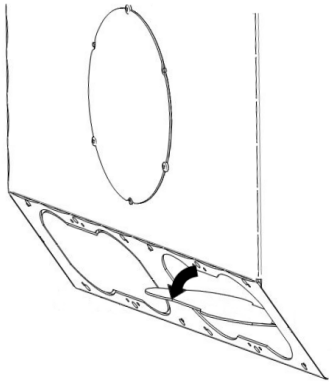

Étape 1 : Enlever la plaque de droite. Pousser sur la partie supérieure de la plaque pour l'incliner. Continuer de tordre la plaque jusqu'à ce qu'elle se sépare

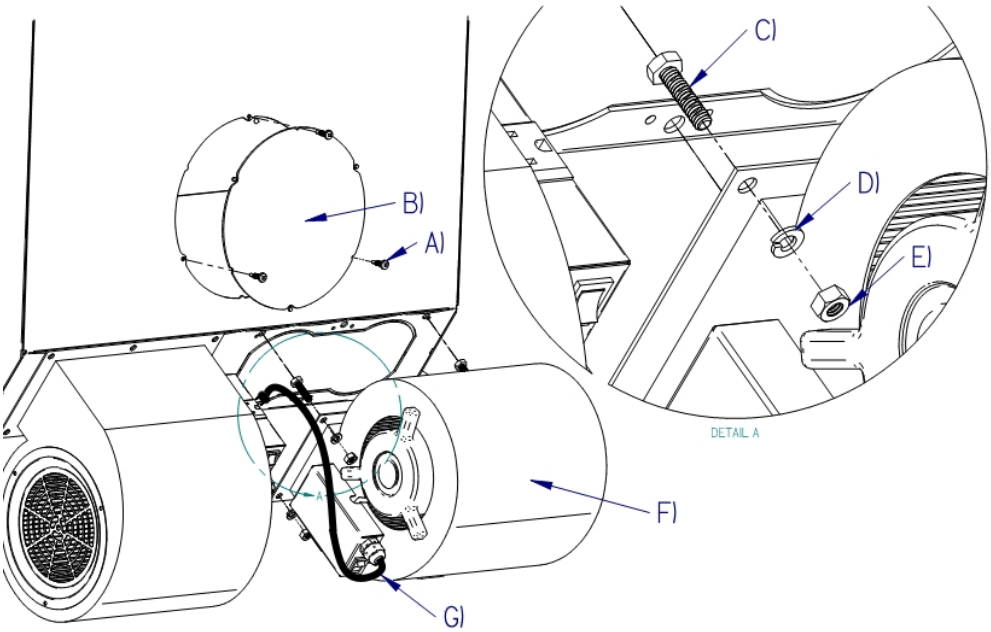

Étape 2: Installer la boite de jonction du thermodisque **(B)** du ventilateur en le vissant à l'appareil avec les vis **(A)** (incluses). La boîte de jonction du thermodisque doit être placée sur le coin arrière gauche (voir image adjacente). Connecter ensuite la fiche de la boîte de jonction du thermodisque à la prise d'alimentation électrique

Ajustement de la vitesse des ventilateurs 460 CFMs

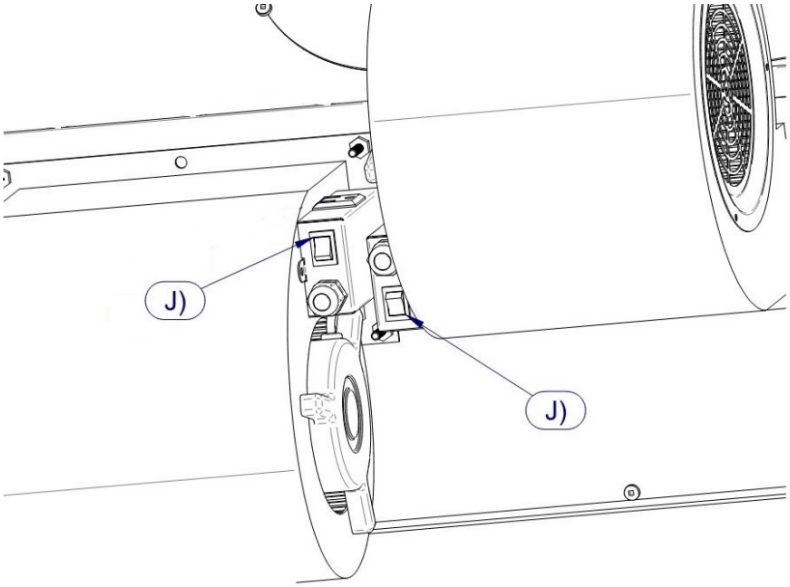

Étape 1 : Il est possible changer la vitesse du ventilateur entre la haute et la basse en alternant la position des interrupteurs **(J)** .La position des interrupteurs telle que montrée dans l'image adjacente devrait correspondre à la basse vitesse. **Note** : il n'y a pas de position hors tension (OFF) sur les interrupteurs

POÊLES ET FOYERS

GARANTIE À VIE LIMITÉE

GARANTIE À VIE LIMITÉE J. A. ROBY

APPAREILS DE CHAUFFAGE AU BOIS

Cette garantie du fabricant ne s'applique qu'à l'acheteur d'origine (vente au détail) et n'est pas transférable. La présente garantie ne couvre que les produits neufs qui ne doivent pas avoir été modifiés, altérés ou réparés depuis leur expédition de l'usine. Les produits couverts par cette garantie doivent avoir été fabriqués après la date de révision indiquée en bas de page. Lors d'une réclamation de garantie, une preuve d'achat (copie de facture datée), le nom du modèle ainsi que le numéro de série doivent être fournis à J. A. ROBY. L'enregistrement de la garantie est facultatif.

L'appareil doit être installé par un installateur ou un entrepreneur qualifié. L'installation doit être faite conformément aux instructions d'installation incluses avec le produit et à tous les codes d'incendie et de construction locaux et nationaux. Tout appel de service relié à une mauvaise installation n'est pas couvert par la présente garantie. La présente garantie ne s'applique que pour un usage résidentiel normal. Cette garantie limitée ne couvre pas les dommages causés par un mauvais usage, une mauvaise installation, un manque d'entretien, un usage abusif, de surchauffe, un accident durant le transport, des altérations, d'une panne de courant, d'un manque de tirage, d'un retour de fumée. Faire fonctionner l'appareil au réglage maximal pendant des périodes prolongées constitue de la négligence. Tout défaut ou dommage lié à l'utilisation de pièces non autorisées ou autres que des pièces d'origines annule cette garantie.

Cette garantie limitée ne couvre pas les égratignures, la corrosion, la déformation ou la décoloration. Le fabricant peut exiger que les produits défectueux lui soient retournés et/ou que des photos numériques lui soient fournies à l'appui de la réclamation. Les produits retournés doivent être expédiés port payé au fabricant pour étude. Si le produit est défectueux, le fabricant réparera ou remplacera le produit défectueux. Les frais de transport pour retourner le produit à l'acheteur seront aux frais du manufacturier[2]. Les coûts de main-d'œuvre externe relatifs aux réparations garanties ne sont pas couverts. Le fabricant peut à sa discrétion, décider de réparer ou de remplacer toute pièce ou unité après inspection et étude du défaut. Le fabricant peut à sa discrétion, se décharger de toutes ses obligations en ce qui concerne la présente garantie en remboursant le prix de gros de toute pièce défectueuse garantie. Le fabricant ne peut, en aucun cas, être tenu responsable de tout dommage extraordinaire, indirect ou consécutif de quelque nature que ce soit qui dépasserait le prix d'achat original du produit. Les pièces couvertes par une garantie à vie sont sujettes à une limite d'un seul remplacement sur la durée de vie utile du produit.

Tout dommage causé à l'appareil, à la chambre de combustion, à l'échangeur de chaleur, à la plaque de fonte émaillée ou autres composant par l'eau, les dommages causés par les intempéries, de longues périodes d'humidité, la condensation, des produits chimiques ou produits d'entretien nuisibles ne seront pas la responsabilité de J. A. ROBY. Tout dommage aux composantes attribuables à un manque d'entretien entre autres, **du cordon d'étanchéité**, ne sera pas couvert par cette garantie. J. A. ROBY n'endosse ni n'autorise aucun tiers à assumer en son nom toute autre responsabilité concernant la vente de ce produit.

La fabrication de votre nouvel appareil ainsi que les matériaux suivants sont garantis contre les défauts tel que mentionné ci-dessous

DESCRIPTION DE LA GARANTIE	100%	50% du prix de détail courant
Tiroir à cendres, poignées, portes et pattes de fonte	À vie	
Chambre de combustion,	5 ans	Après 5 ans
Tuyaux d'air secondaires	5 ans	
Échangeur de chaleur	2 ans	Après 2 ans
Interrupteurs, thermo-disques, filage et autres commandes, ventilateurs standards et thermostat	2 ans	
Verre trempé, ventilateurs optionnels et joints d'étanchéités	1 an	
Verre de céramique (bris thermique seulement[1])	1 an	
Pièces de remplacement (avec preuve d'achat)	90 jrs	

En raison des améliorations constantes apportées aux produits, toutes les spécifications et conceptions sont sujettes à des modifications sans préavis.

Avant d'expédier votre appareil ou une pièce défectueuse à notre usine, vous devez obtenir un numéro d'autorisation. Toute marchandise expédiée à notre usine sans autorisation sera automatiquement refusée et retournée à l'expéditeur.

1= Photos numériques exigées **2**= Frais de transport non inclus hors Canada Révisé 08/18