J.A.ROBY INC.
Au coeur de la chaleur

VEUILLEZ LIRE ET CONSERVER CE MANUEL
POUR RÉFÉRENCE ULTÉRIEURE

# Manuel d'utilisation

## FOURNAISE
## GRIZZLY TOR

NATIONAL FIREPLACE INSTITUTE
NFI
CERTIFIED
www.nficertified.org

Nous recommandons que nos poêles à bois soient installés et que l'entretien soit effectué par des professionnels certifiés, aux États-Unis par le National Fireplace Institute® (NFI), et au Canada par le Wood Energy Technical Training (WETT) ou par l'Association des professionnels du chauffage (APC) au Québec.

Wood Energy Technical Training
www.wettinc.ca

ASSOCIATION PROFESSIONNELS CHAUFFAGE
APC

Intertek

Vérifié et testé conformément
aux Normes
CAN/CSA B415.1
CAN/CSA B366.1

490, rue de l'Argon, Quebec (Québec) Canada G2N 2C9
Téléphone: 418-849-8095 Fax.: 418-849-0077
www.jaroby.com

PR_I018/2021-03-25-FR

Imprimé au Canada

# TABLE DE MATIÈRE

SPÉCIFICATION – GRIZZLY TOR ..... 3
DIMENSIONS ..... 3
DÉGAGEMENTS ..... 4
AVERTISSEMENT ..... 4
EN CAS DE FEU DE CHEMINÉE ..... 5
MISE EN GARDE ..... 6
CRÉOSOTE ..... 6
CHEMINÉES ..... 7
INSTALLATION DE L'APPAREIL ..... 7
INSTALLATION VERTICALE À L'INTÉREUR D'UNE CHEMINÉE EN MAÇONNERIE ..... 8
INSTALLATION VERTICALE EXTÉRIEURE ..... 8
INSTALLATION VERTICALE SUR UN TOIT CATHÉDRALE ..... 9
INSTALLATION CROISÉE ..... 9
INSTALLATION VERTICALE ..... 10
DÉGAGEMENTS ..... 11
INSTALLATION DES BRIQUES RÉFRACTAIRES ..... 12
INSTALLATION DE L'APPAREIL ..... 15
VENTILATEURS ET THERMODISQUE ..... 18
SCHÉMAS ÉLECTRIQUE ET BRANCHEMENT THERMOSTAT ..... 19
POSITIONNEMENT L160 F120 ..... 20
INSTALLATION OBLIGATOIRE PAR UN INSTALLATEUR CERTIFIÉ ..... 20
PORTE DE VENTILATION DIRECTE ..... 21
ASSISE ..... 21
ALLUMAGE ..... 22
VARIATION DE LA VITESSE DES VENTILATEURS ..... 23
REMPLACEMENT DES FILTRES ..... 24
CIRCULATION D'AIR DU SYSTÈME DE CHAUFFAGE CENTRAL ..... 25
ALIMENTATION EN AIR COMBURANT ..... 26
MESURES PRÉVENTIVES ET ENTRETIEN ..... 27
REMPLACEMENT DES VITRES ..... 28
LISTE DES PIÈCES INTERCHANGEABLES ..... 29
GARANTIE ..... 30

VEUILLEZ LIRE ET CONSERVER CE MANUEL POUR RÉFÉRENCE ULTÉRIEURE

**L'INSTALLATION DE L'APPAREIL DOIT ÊTRE EFFECTUÉE PAR UN TECHNICIEN QUALIFIÉ RECONNU ET EN CONFORMITÉ AVEC LES DIRECTIVES DU MANUEL D'INSTRUCTIONS FOURNI AVEC L'APPAREIL ET EN ACCORD AVEC LES NORMES D'INSTALLATION LOCALES ET NATIONALES APPLICABLES (CAN/CSA-B365 NFPA211(USA)) AINSI QU'AVEC LE CODE DU BÂTIMENT EN VIGUEUR.**

**IL EST STRICTEMENT INTERDIT DE MODIFIER CET APPAREIL**

# SPÉCIFICATION – GRIZZLY TOR

| | |
|---|---|
| Combustible | Bois |
| Surface recommandée selon isolation | 1 500 à 3 700 pi² (139 à 344 m²) |
| Résultats basés sur la chaleur produite dans le plénum | |
| Émission de particules | 0.07g/MJ |
| Régime minimum: | 11 300 BTU/h |
| Régime maximum | 44 070 BTU/h |
| Résultats basés sur la chaleur totale produite. | |
| Rendement moyen | 73.9% |
| Régime minimum | 17 235 BTU/h |
| Régime maximum | 70 664BTU |
| Potentiel Énergétique à l'entrée @10lb/pi³ & 8600 BTU/lb | 361 200 BTU |
| Diamètre du tuyau d'évacuation | 6 po (15,24 cm) |
| Hauteur minimale de la cheminée | 12 pi (3,66 m) |
| Sortie d'air chaud sur le dessus | 13½ po X 13½ po (34,3 X 34,3 cm) |

# DIMENSIONS

| | |
|---|---|
| Hauteur extérieure | 46 po (116,8 cm) sans plénum<br>52 ⅜ po (133 cm) avec plénum |
| Largeur extérieure | 29 1/8 po (74 cm) sans boîte électrique<br>33 5/8 po (85,7 cm) avec boîte électrique |
| Profondeur extérieure | 39 1/8 po (99,4 cm) sans boîte ventilation<br>48 7/8 po (124,14 cm) avec boîte ventilation |
| Ouverture de porte | 15¾ po X 9½ po (40 X 24,1 cm) |
| Hauteur intérieure | 15 po (38,1 cm) |
| Largeur intérieure | 20½ po (52 cm) |
| Profondeur intérieure | 25½ po (64,7 cm) |
| Longueur maximale des bûches | 25 po (63,5 cm) |
| Durée de combustion | 6 à 22 heures |
| Poids | 550 lb (250 kg) |

# DÉGAGEMENTS

| | |
|---|---|
| Arrière | 1 po (2,54cm) |
| Latéral | 6 po (15,2cm) |
| Plancher au plafond | 84 po (2,14m) |

# AVERTISSEMENT

Lire attentivement les directives suivantes avant d'installer et/ou opérer votre appareil. Ranger le manuel en un lieu sûr et à portée de main. Afin de réduire les risques d'incendie, suivre les instructions d'installation. Le fait de ne pas respecter ces instructions peut occasionner des dommages à la propriété, des lésions corporelles et même la mort.

Communiquez avec un inspecteur officiel de votre localité ou votre compagnie d'assurance concernant les exigences locales relatives aux permis et à l'installation de votre appareil. Respecter les codes provinciaux et municipaux du bâtiment de votre région.

Ne pas installer cet appareil dans une cheminée desservant déjà un autre appareil de chauffage. Ne pas connecter l'appareil à un système de distribution d'air chaud.

Bien inspecter la cheminée existante avant d'installer l'appareil. Dans le doute, consulter un spécialiste.

La pièce où doit être installé l'appareil doit posséder des dimensions de 64 pi² minimum et être très bien ventilée. Les pièces plus petites sont interdites. S'en tenir aux distances minimales indiquées dans le manuel. **Ne pas installer dans une maison mobile.**

Ne jamais utiliser un conduit extérieur non isolé ou un tuyau simple comme sortie extérieure.

Installer d'abord les briques réfractaires (si ce n'est déjà fait) avant d'allumer l'appareil.

## ATTENTION : Très chaud lors du fonctionnement

- Tenir les enfants éloignés de l'appareil.
- Ne jamais laisser l'appareil sans surveillance lorsque la porte est ouverte.
- Toujours fermer les portes après la période d'allumage.
- Ne pas utiliser de produits chimiques ou autres liquides pour allumer le feu.
- Ne pas brûler de déchets ou de fluides inflammables tels que l'essence, le naphta ou l'huile à moteur.
- Garder toute matière combustible (vêtements, meubles, bois, allumettes, plastique, etc.) à une distance d'au moins 91,5 cm. (3 pieds) de l'appareil.

**Cet appareil est homologué pour l'utilisation avec du bois exclusivement. N'utiliser aucun autre combustible.**

Le bois ne doit pas être placé à l'intérieur des dégagements sécuritaires prévus ou de l'espace requis pour le chargement et l'évacuation des cendres. Toujours utiliser du bois sec. Ne pas brûler de bois vert ou mouillé. Ne pas utiliser les déchets de construction tels des morceaux de 2x4, du contre-plaqué, etc.

Si l'appareil commence à rougir, c'est qu'il est trop chargé. Ne pas ajouter de combustible et fermer immédiatement les portes et le thermostat mural afin de couper les entrées d'air de l'appareil jusqu'à ce que tout redevienne normal.

**Ne pas charger l'appareil au-delà de la hauteur des briques.**

Les cendres doivent être évacuées fréquemment, placées dans un contenant en acier muni d'un couvercle étanche et déposées à l'extérieur aussitôt. Vous ne devez, en aucun cas, placer d'autres déchets dans ce contenant.

La combustion peut nécessiter un apport d'air supplémentaire en certaines occasions tels que l'ouverture de porte ou de fenêtre, pour balancer la pression dans la maison, spécialement si :

- Un ventilateur évacue déjà de l'air vers l'extérieur (cuisine, salle de bain.)
- Vous voulez éviter un refoulement de fumée au moment de l'allumage et au moment d'une recharge de bois.

**Nous recommandons de faire installer un détecteur de fumée à proximité de l'appareil. Renseignez-vous auprès de votre département d'incendie pour la procédure à suivre en cas de feu de cheminée. Prévoyez un plan d'urgence.**

# EN CAS DE FEU DE CHEMINÉE

1. Fermer hermétiquement les portes et les prises d'air.
2. Arroser le matériel combustible adjacent à la cheminée.
3. Sonner l'alarme, évacuer la maison si nécessaire et appeler les pompiers.
4. Ne jamais toucher les tuyaux avant que le feu ne soit complètement éteint.
5. Ne pas réutiliser la cheminée avant l'inspection ou la réparation.

Garder les portes de l'appareil fermées lors du fonctionnement. Vérifiez fréquemment les cordons de céramique, ils doivent toujours être en bonne condition.

Le tuyau de cheminée ne doit pas passer près des tuyaux d'eau, de gaz ou d'huile, près des fils électriques ou autres types de conduits, des matériaux combustibles dans les toits, les entre-toits, les murs ou les planchers. Si vous devez le faire passer au travers d'un mur ou d'une partie de construction combustible, n'oubliez pas que l'installation doit être conforme à la norme CAN/CSA-B365. Utiliser au moins 12 pieds de cheminée verticale de 6 po de diamètre.

**NOTE SUIVRE LES INSTRUCTIONS À LA LETTRE AFIN D'ÉVITER LES RISQUES D'INCENDIE, DE BLESSURE ET DE DOMMAGE À LA PROPRIÉTÉ.**

# MISE EN GARDE

La *fournaise GRIZZLY TOR* a été conçue pour fonctionner en toute sécurité avec les portes fermées. Tout changement, toute modification ou toute installation non autorisée annulera la certification de l'appareil, la garantie ainsi que l'homologation et pourrait rendre l'appareil dangereux.

Lors des premières heures de mise en service de votre appareil, vous devez le réchauffer graduellement. Il est interdit de le chauffer à feu vif afin de permettre une cuisson adéquate de la peinture qui recouvre l'appareil et favoriser son adhésion au métal. Vous devez éviter un choc thermique qui pourrait faire décoller ou blanchir celle-ci.

Assurez-vous que la pièce est bien ventilée afin d'éliminer les mauvaises odeurs et la fumée dégagées par la peinture durant les premières heures d'utilisation.

Même si ce désagrément n'est que temporaire, ouvrir les fenêtres et les portes afin d'assurer une bonne ventilation. Cette peinture spéciale est conçue pour supporter des températures allant jusqu'à 1200°F (650°C).

## *CRÉOSOTE*

Le bois qui brûle lentement produit du goudron et d'autres vapeurs organiques qui forment un ensemble que l'on appelle « la créosote ». Ces vapeurs se condensent dans la cheminée relativement fraîche lorsque le bois brûle à petit feu formant ainsi des résidus de créosote sur les parois de la cheminée. La créosote peut prendre soit la forme d'un liquide goudronneux, de poussière de suie ou de dépôt sous forme de cristaux. Lorsqu'il a pris feu, la créosote dégage une très forte chaleur et peut être la cause des feux de cheminée.

- Ne pas frapper les vitres ou fermer les portes à la volée.
- Ne pas utiliser l'appareil lorsqu'une vitre est brisée ou endommagée.
- Ne pas bâtir le feu trop près de la vitre.
- Utiliser l'appareil les portes fermées en tout temps.

# CHEMINÉES

N’utilisez que des cheminées approuvées de même dimension que la sortie de l’appareil, soit de 6" pour la *fournaise GRIZZLY TOR* au bois. Les cheminées utilisées doivent être testées selon la norme ULC S629 CSA, UL103. La *fournaise GRIZZLY TOR* peut être installée sur une cheminée de briques selon les normes ULC S635, ULC S640, UL 1777. Prévoir un endroit pour le ramonage.
Il est préférable d'éviter, si possible, les cheminées construites en dehors de la maison ou sur un mur extérieur et ce, surtout dans les régions froides. Les cheminées bâties à l'extérieur ont en général un tirage moins efficace. Elles peuvent même avoir un tirage inversé puisqu’il est difficile de les réchauffer suffisamment pour qu'elles atteignent leur température de fonctionnement. Une plus grande accumulation de créosote, un moins bon tirage et un rendement moindre sont quelques-unes des caractéristiques communes aux cheminées froides. Le tirage est proportionnel à la hauteur totale de la cheminée ainsi qu'à sa température. Il est donc possible d'améliorer le tirage en augmentant la hauteur de la cheminée et en réduisant la perte de chaleur de celle-ci en la munissant d'une doublure isolée. La cheminée doit obligatoirement être munie d'une gaine en acier inoxydable. Assurez-vous que tous les joints du système de conduit de fumée soient tous étanches. Les fuites réduisent le rendement de l'appareil et peuvent même rendre l'utilisation dangereuse.

# INSTALLATION DE L’APPAREIL

Une bonne installation est extrêmement importante pour une utilisation adéquate et efficace des appareils J.A. ROBY INC. Si vous avez des doutes quant à la marche à suivre afin d’installer correctement votre appareil, nous vous suggérons d’avoir recours aux services d’un maître installateur professionnel.

1. Vous devez installer une plaque incombustible sous l’appareil qui doit dépasser de 18 pouces (46cm) à l’avant et de 8 pouces (20cm) sur les côtés.
2. Retirer les briques réfractaires placées à l’intérieur de l’appareil afin d’en réduire le poids et d'en faciliter l’installation.
3. L'option de 4 sorties rondes de 6" de diamètre ou les 2 sorties rondes de 8" de diamètre sont permises pour une installation après le plénum tout en respectant la pression et le volume d'air.
4. L’espace libre ne doit être réduit que sur l’approbation des autorités responsables de l’application du code du bâtiment.
5. Installer la cheminée et un coupe-feu mural isolé pour une installation traversant un mur (suivre les instructions du manufacturier à cet effet).
6. Disposer les briques réfractaires selon les indications recommandées pour votre modèle.
7. L’appareil ne doit pas être branché à un conduit d’air chaud déjà existant ou un autre générateur d’air chaud.

## *INSTALLATION VERTICALE À L'INTÉREUR D'UNE CHEMINÉE EN MAÇONNERIE*

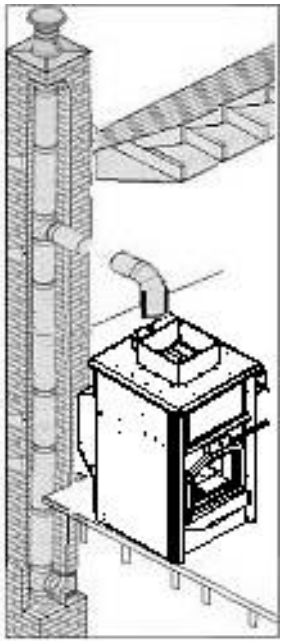

La *fournaise GRIZZLY TOR* doit être installée selon les codes locaux en vigueur ou les normes CAN/CSA – B365, ULC S635, ULC S640, UL 1777. Pour l'installation de la cheminée, suivre les instructions du manufacturier.

## *INSTALLATION VERTICALE EXTÉRIEURE*

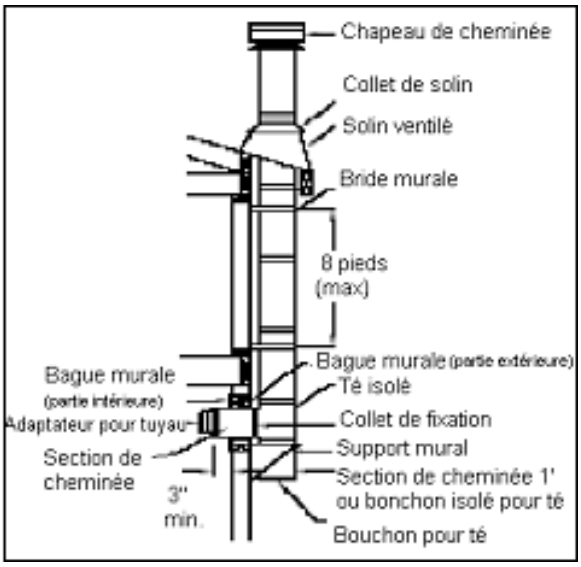


La *fournaise GRIZZLY TOR* doit être installée selon les codes locaux en vigueur ou la norme CAN/CSA – B365. Pour l'installation de la cheminée, suivre les instructions du manufacturier.

## *INSTALLATION VERTICALE SUR UN TOIT CATHÉDRALE*

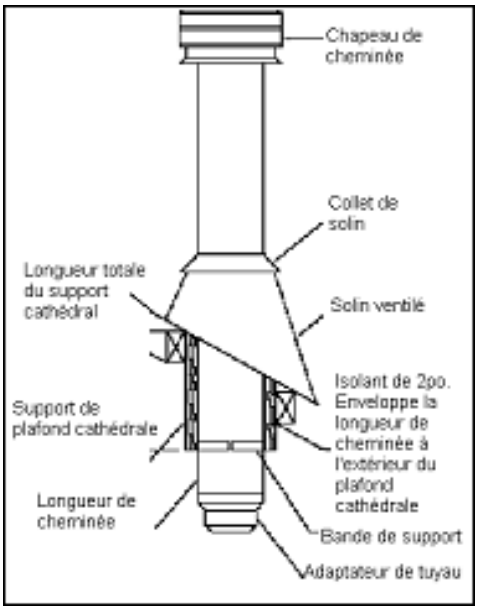


La *fournaise GRIZZLY TOR* doit être installée selon les codes locaux en vigueur ou la norme CAN/CSA – B365. Pour l'installation de la cheminée, suivre les instructions du manufacturier.

## *INSTALLATION CROISÉE*

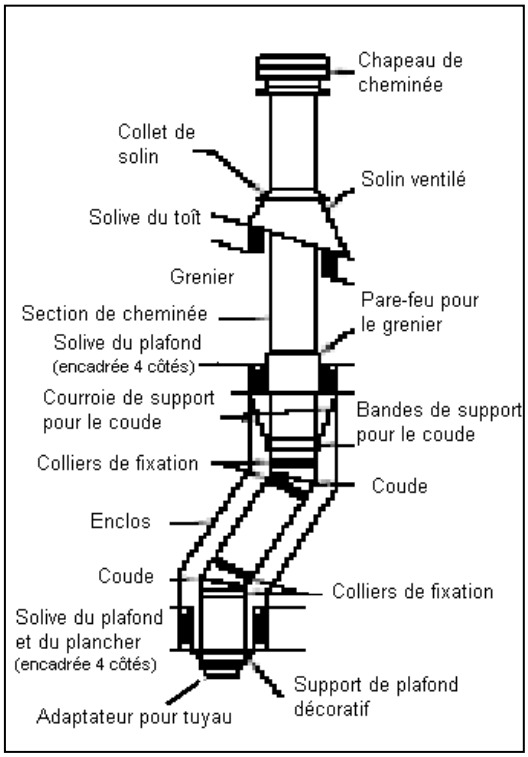


La *fournaise GRIZZLY TOR* doit être installée selon les codes locaux en vigueur ou la norme CAN/CSA – B365. Pour l'installation de la cheminée, suivre les instructions du manufacturier.

## *INSTALLATION VERTICALE*

La *fournaise GRIZZLY TOR* doit être installée selon les codes locaux en vigueur ou la norme CAN/CSA – B365. Pour l'installation de la cheminée, suivre les instructions du manufacturier.

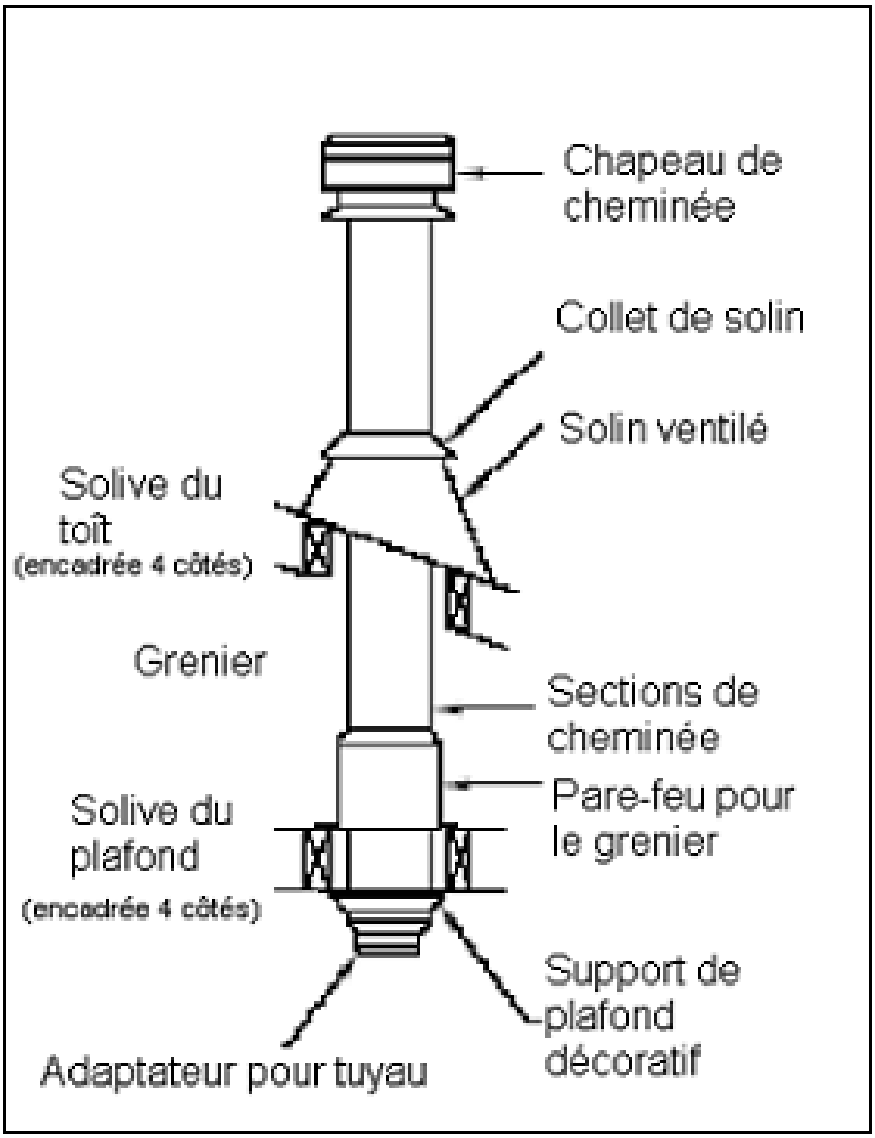

# DÉGAGEMENTS

Grâce à ses dégagements minimaux, cet appareil occupe un minimum d'espace dans la pièce où il est installé. La *fournaise GRIZZLY TOR* au bois saura combler vos besoins en termes de chaleur. Il ne requiert que 1 pouces de dégagement à l'arrière et 6 pouces des murs latéraux. Pour les plénums et les conduits des générateurs d'air chaud, les dégagements seront de 6" pour les 6 premiers pieds et de 1 pouce (2.54cm) par la suite.

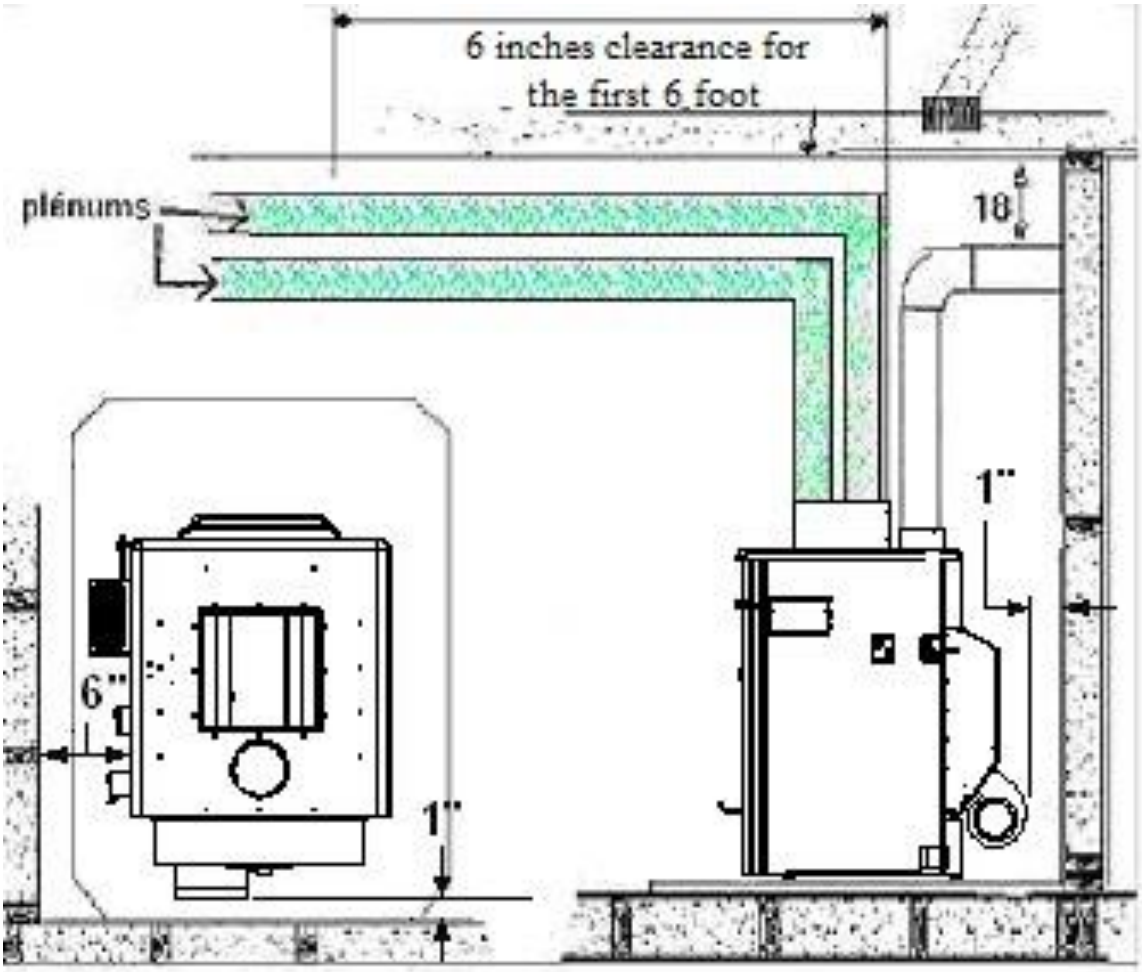

# INSTALLATION DES BRIQUES RÉFRACTAIRES

### *L'installation des briques*

Servez-vous des supports de briques rond et des vis tête hexagonal pour fixer solidement les briques sur la paroi intérieure de la
fournaise.

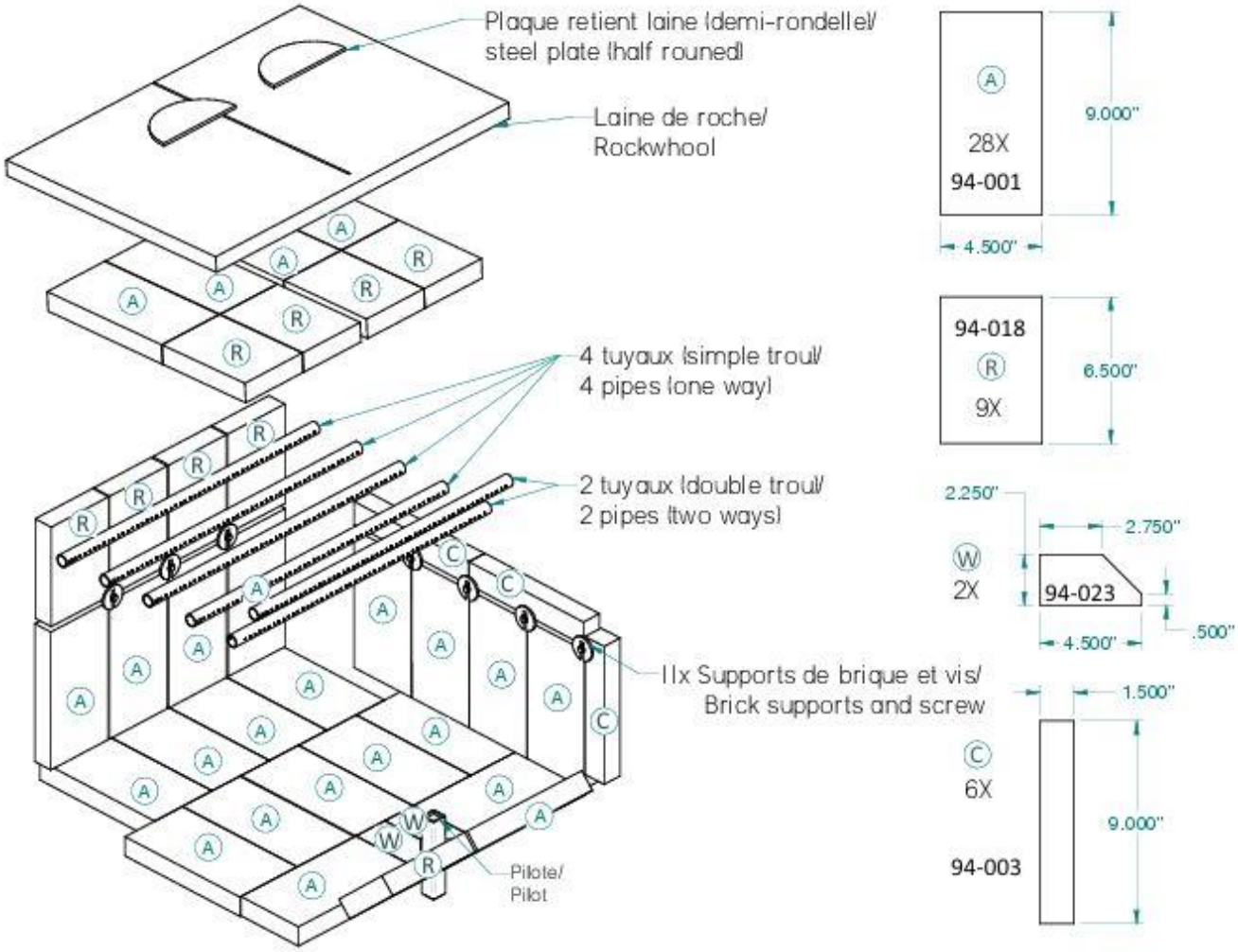


1- Installer les briques dans le fond du poêle (sens horizontal)
12 x Briques A, 2 x Briques W, 1 x Briques R

2- Installer les 2 côtés latéraux
8 x Briques A, 6 x Briques C

3- Installer les briques sur le mur du fond (vertical)
4 x Briques A, 4 x Briques R

### *Installation des tuyaux, des supports à tuyaux et de la laine isolante*

4- Installer les 3 tuyaux dans le fond du poêle et installé la première rangé de brique sur les tuyaux. 4 x briques A

5- Fendre la laine dans le sens du plus court de sa longueur environs 12 pouces de long si ce n'est pas déjà fait pour l'insérer au-dessus des briques. La fente doit être orientée vers l'arrière de la fournaise. (Voir Figure 1).

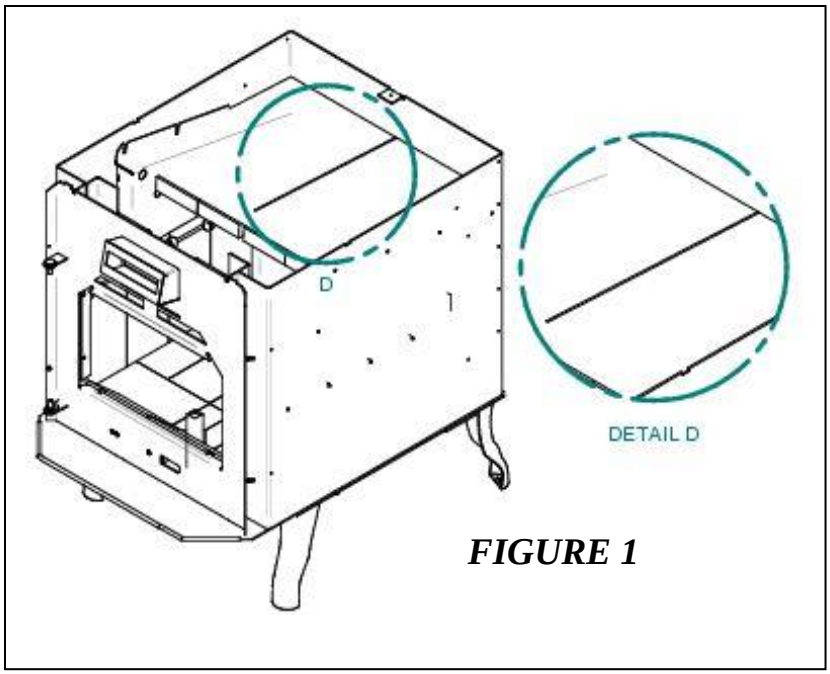


***FIGURE 1***

6- Fixer le support de tuyaux dans la fournaise à l'aide de la vis à tête hexagonale fournit. (Voir figure 2).

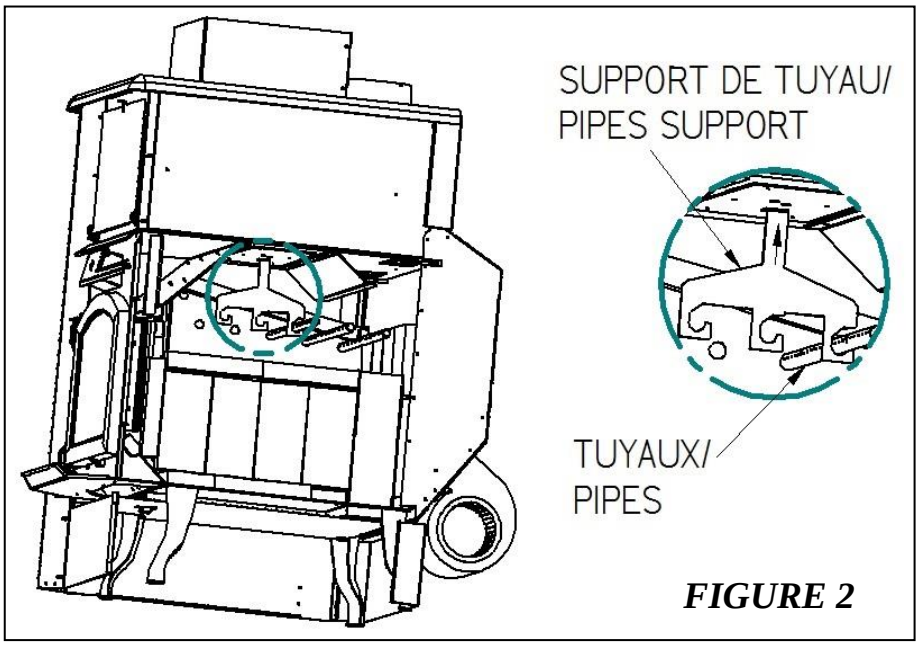


***FIGURE 2***

7-Vissez les 2 autres tuyaux en les passants dans les crochets du support de tuyaux.

8-Installez les 4 dernières briques (Brique R), la laine et mettre les plaques d'acier au-dessus de la laine.

**IMPORTANT**- VÉRIFIER que la laine n'obstrue pas l'espace restante entre le déflecteur et la laine. ** (voir fig.3).

9-Installer le dernier tuyau (un peu plus haut que les autres installés précédemment). Assurez-vous que la laine soit bien installée au fond de la fournaise sans nuire au déflecteur.

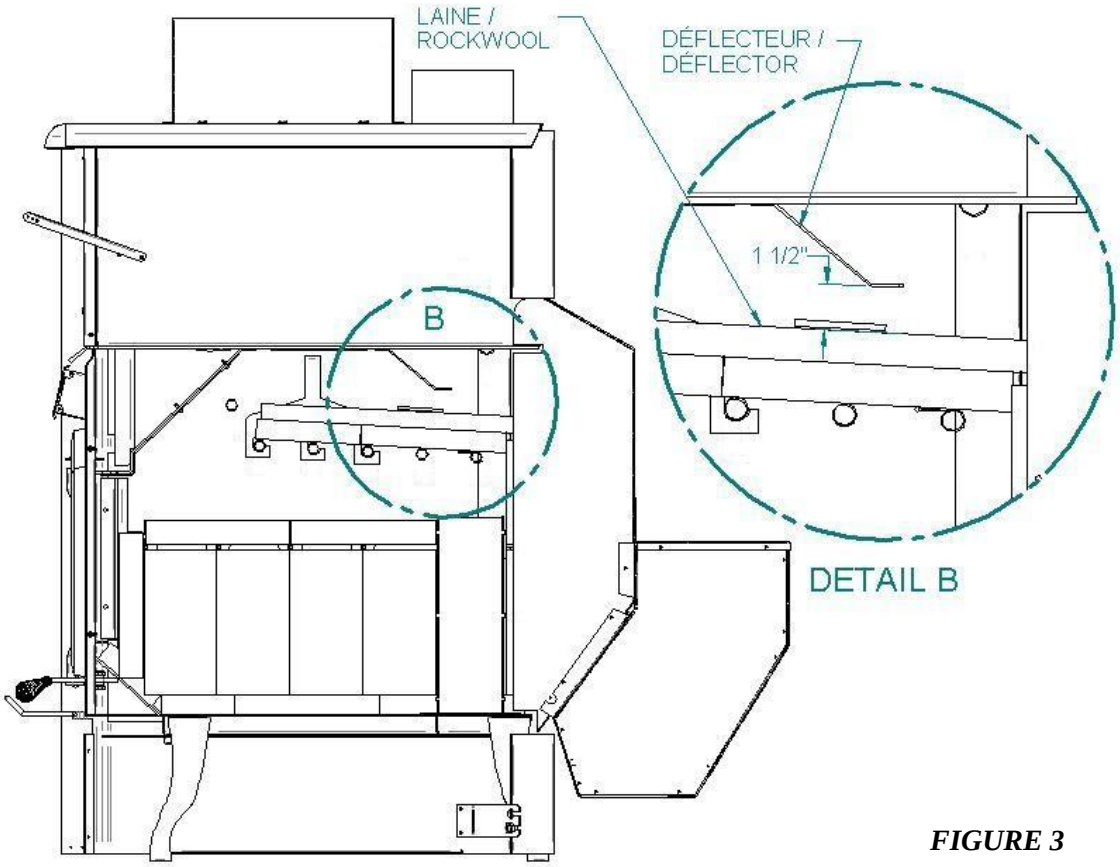


***FIGURE 3***

# INSTALLATION DE L'APPAREIL

1- Fixer le plénum sur le dessus du foyer à l'aide de 12 vis.

2- Fixer la trappe d'entrée d'air sur la boite rectangulaire dans le devant de la fournaise à l'aide de 2 vis.

3- Fixer la plaque de finition dans le devant de la fournaise avec 4 vis prévues à cet effet.

4- Fixer le support de fils sur le côté de l'appareil à l'aide de 2 vis.

5- Enlever le couvert de boîte de ventilation (E) (3 vis)

6- Enlever les plaques d'acier détachables si ce n'est pas déjà fait (D)

7- Introduire les 8 vis (A) à travers les trous du ventilateur et la boîte de ventilation

8- Visser les écrous et les ventilateurs pour fixer les ventilateurs au boitier de ventilation (B&C)

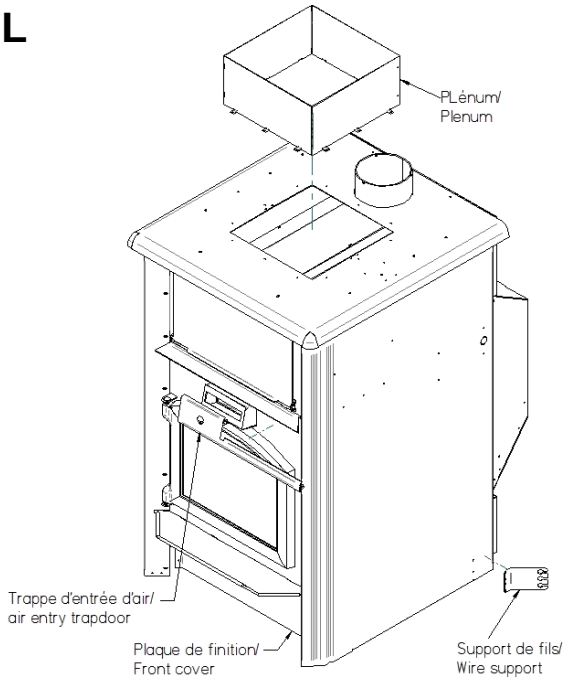


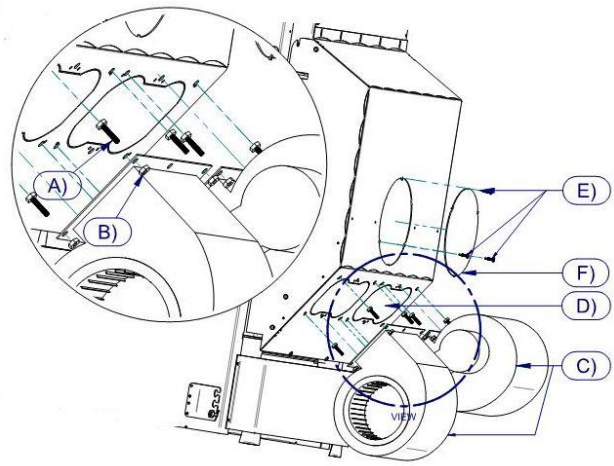

9- Installer la boite électrique, la boite de jonction du thermostat, le thermodisque F120 en les fixant avec les vis de 1/2 pouce de long

**Assurez-vous que les fils ne touchent pas aux parties chaudes de la fournaise.**

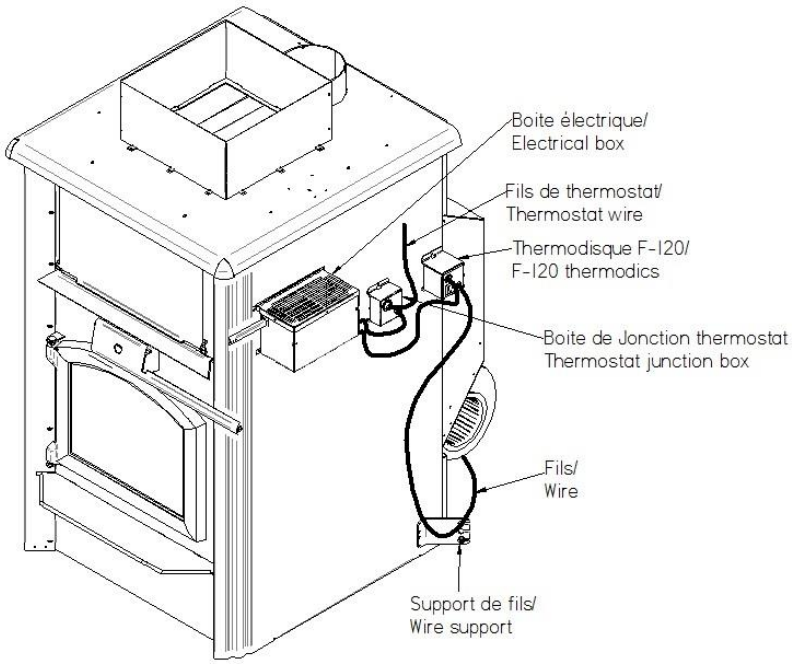


10- Installer la chaine reliant la boite électrique et la trappe de l'entrée d'air. Pour ce faire, glisser le crochet de la chaine dans le trou de la baguette de la boite électrique.

**ATTENTION: Il est important de vérifier que la trappe se ferme complètement lorsque la chaine est mise en place.**

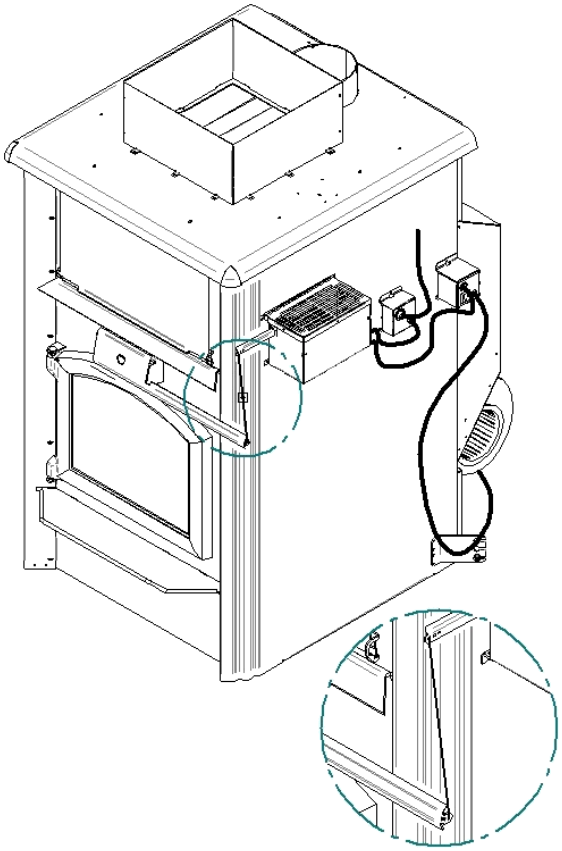

11- Fixer les fils à l'aide des barrures de plastique incluses. Pour ce faire, suivre les étapes suivantes. (Voir figure ci-dessous)

1) Insérer le fil dans la barrure.
2) Refermer la barrure.
3) Insérer la barrure dans le trou de la plaque de protections des fils.

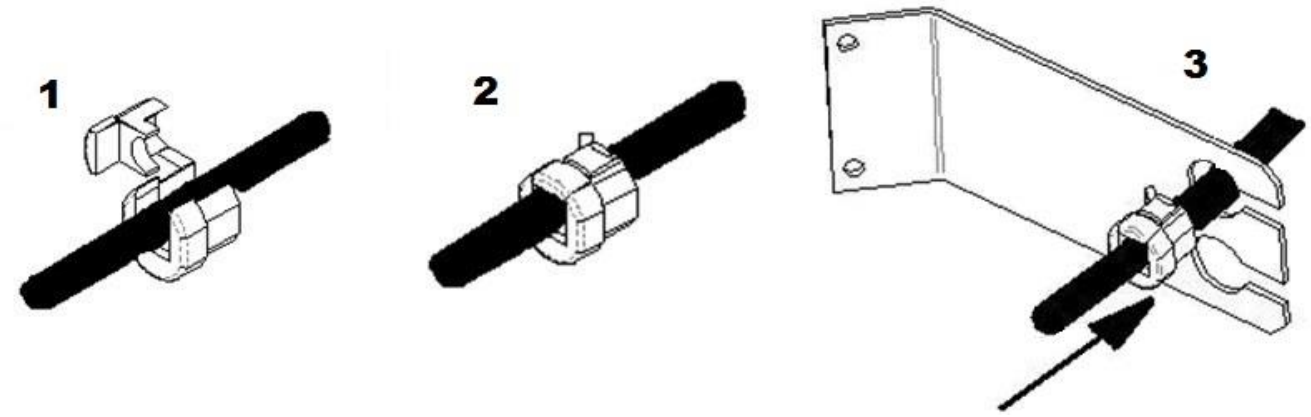


**ATTENTION: Les fils électriques ne doivent jamais être en contact avec les côtés de l'appareil.**

12-Connecter alimentation électrique du deuxième me ventilateur à la prise du premier ventilateur(K)

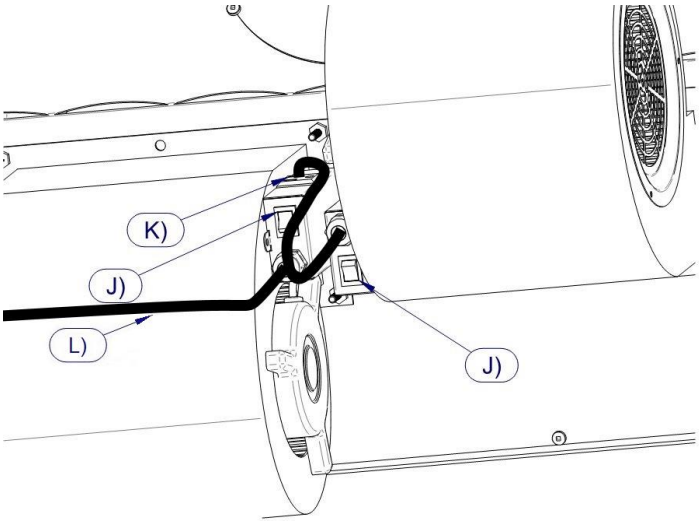

# VENTILATEURS ET THERMODISQUE

Les ventilateurs de 115 V doivent être vissés à l'endroit prévu à cet effet à l'arrière de l'appareil. Le thermodisque F120 doit être fixé à côté de la boite de jonction dans les trous prévu à cet effet.

Quand l'appareil est en fonction, le thermodisque F120 est actionné par la chaleur atteignant une température de 120°F et active les ventilateurs pour une meilleure distribution de la chaleur dans votre maison.

Quand l'appareil est en fonction et que la chaleur circulant dans le conduit d'air chaud atteint une température de 160°F, l'entrée d'air se ferme automatiquement pour ralentir le régime de combustion du bois. Ainsi, Cela aura pour effet de réduire la température de la fournaise pour la ramener dans une zone plus sécuritaire. Dès que la chaleur redescend au-dessous de 160°F, le module permet automatiquement la réouverture de l'entrée d'air

**Veillez à ce que les cordons électriques ne touchent à aucune surface de l'appareil afin d'éviter tout choc électrique et risque d'incendie.**

## *SCHÉMAS ÉLECTRIQUE ET BRANCHEMENT THERMOSTAT*

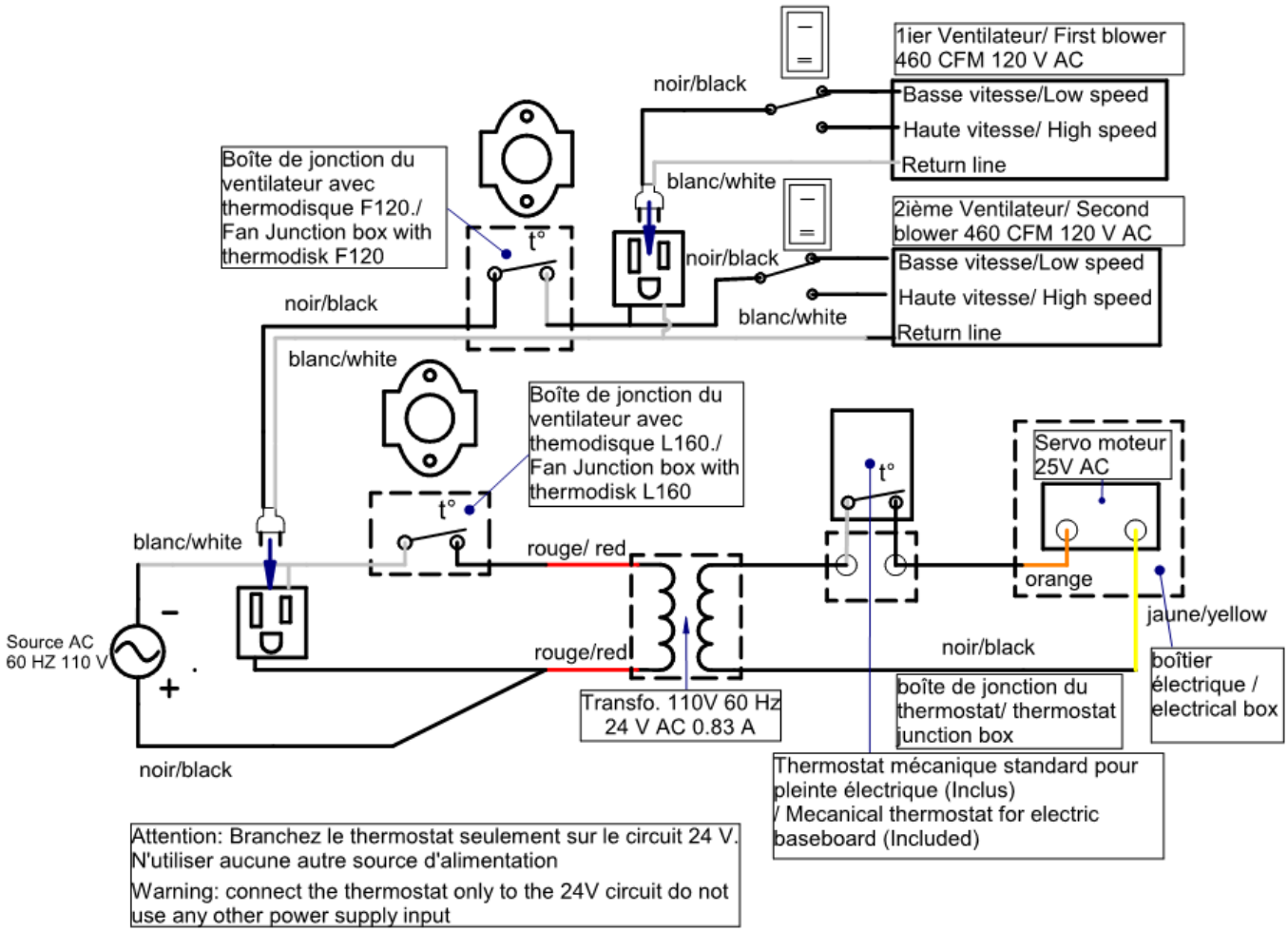


Pour brancher le thermostat, dévissez la boite de jonction sur le côté de la fournaise. Joindre le fil noir du thermostat avec le fils noir dans la boite de jonction, puis isoler à l'aide d'un connecteur. Joindre le fil blanc du thermostat et le fil blanc dans la boite de jonction, puis isoler à l'aide d'un connecteur. Réinstaller la boite de jonction sur la fournaise.

**LE THERMOSTAT DOIT ÊTRE INSTALLÉ PAR UN INSTALLATEUR CERTIFIÉ OU UN ÉLECTRICIEN PROFESSIONNEL.**

## *POSITIONNEMENT L160 F120*

***INSTALLATION OBLIGATOIRE PAR UN INSTALLATEUR CERTIFIÉ***

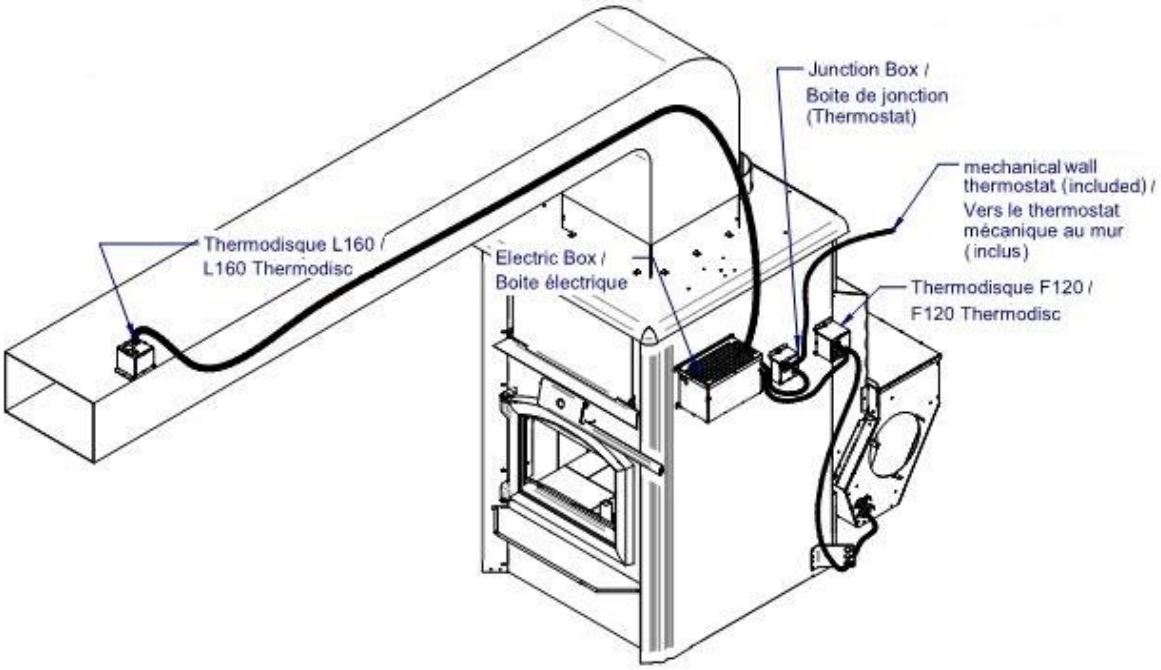


Le L160 doit être installé et vissé sur le conduit de ventilation qui part du plenum aussi loin que le câblage fournit le permet. Il faut faire une perforation de 7/8 de pouce (22mm) dans sur le conduit de ventilation afin de permettre au L160 d'être en contact avec l'air dans le conduit. Pour l'installer sur une conduite ronde, Installez la boite de façon à ce que les vis soit dans l'axe du tubes.

# PORTE DE VENTILATION DIRECTE

L'appareil est équipé d'une porte de ventilation directe qui donne directement accès à l'échangeur de chaleur. Lorsqu'elle est ouverte, la chaleur accumulée dans l'échangeur de chaleur est directement évacuée par celle-ci. Ainsi en cas de panne de courant, l'appareil peut continuer à diffuser efficacement la chaleur dans la pièce dans lequel il est situé. Pour ouvrir la porte, suivrez les étapes sur l'image ci-dessous.

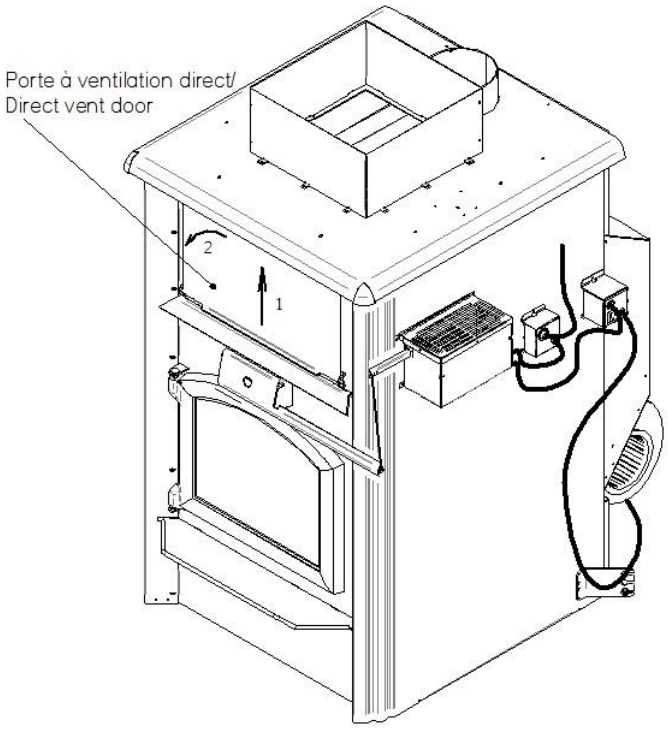


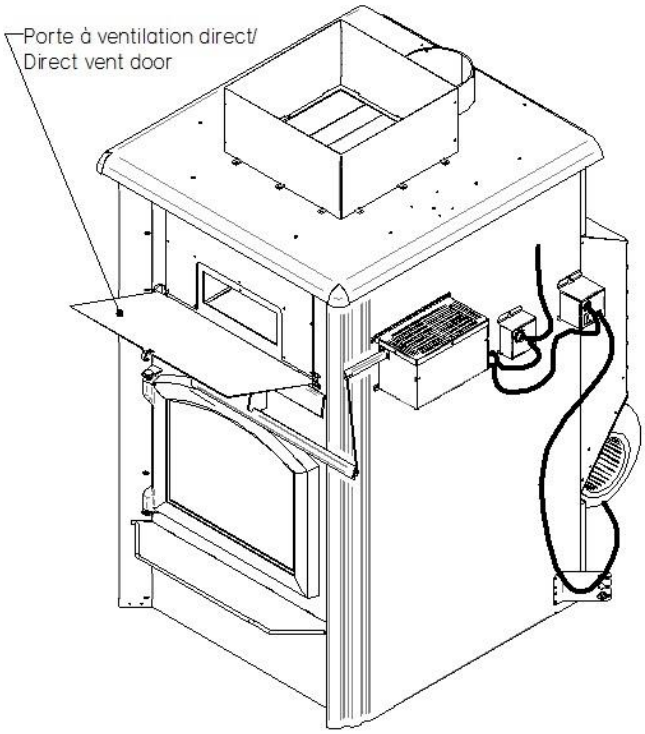

# ASSISE

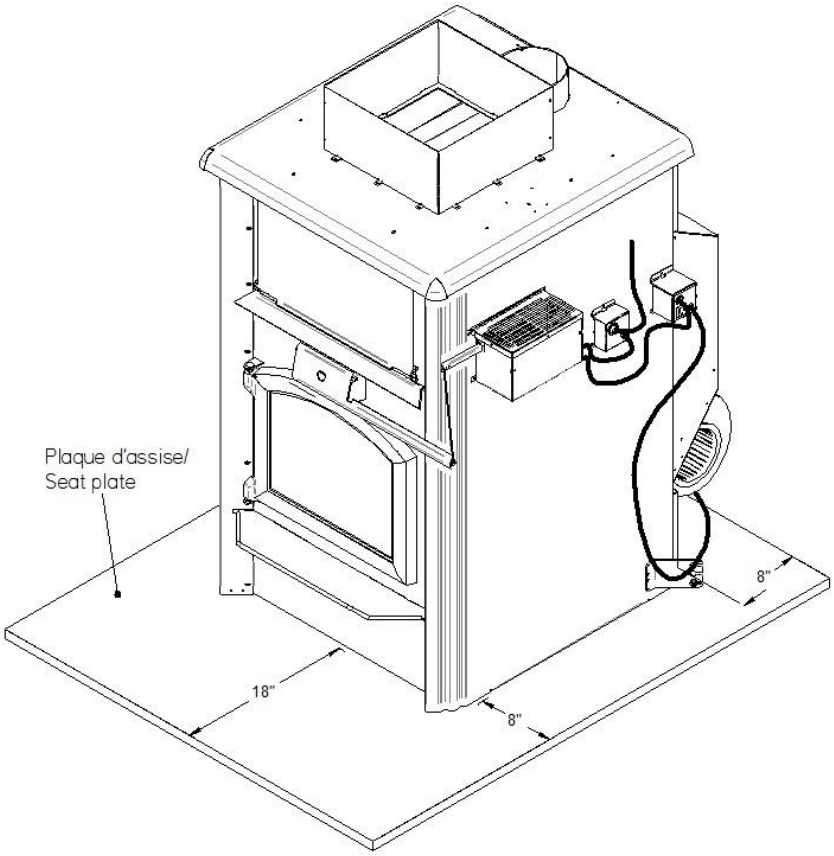


Vous devez installer une plaque incombustible sous l'appareil qui doit dépasser celui-ci de 18 pouces à l'avant, 8 pouces sur les côtés et 8 pouces à l'arrière.

**N'utiliser que des produits incombustibles. (céramique, marbre, granite)**

# ALLUMAGE

Après avoir complété l'installation selon les recommandations, vous voilà enfin prêt pour l'allumage.

1. Disposez le papier journal et le petit bois d'allumage.

2. Avant d'allumer, assurez-vous que la cheminée soit suffisamment chaude.

3. Une fois que le feu est bien pris, ajouter progressivement des bûches de bois de plus en plus grosses jusqu'à ce qu'un lit de braise se forme.

**Ne pas charger l'appareil au-delà de la hauteur des briques.**

# VARIATION DE LA VITESSE DES VENTILATEURS

**Avec le kit de retour d'air ( en option )**

Il est possible de varier la vitesse des ventilateurs entre la haute et la basse vitesse. Pour se faire, si le kit de retour d'air est installé, il faut d'abord enlever le panneau (A) en enlevant les vis (B). Il faut replacer le panneau après l'ajustement des vitesses

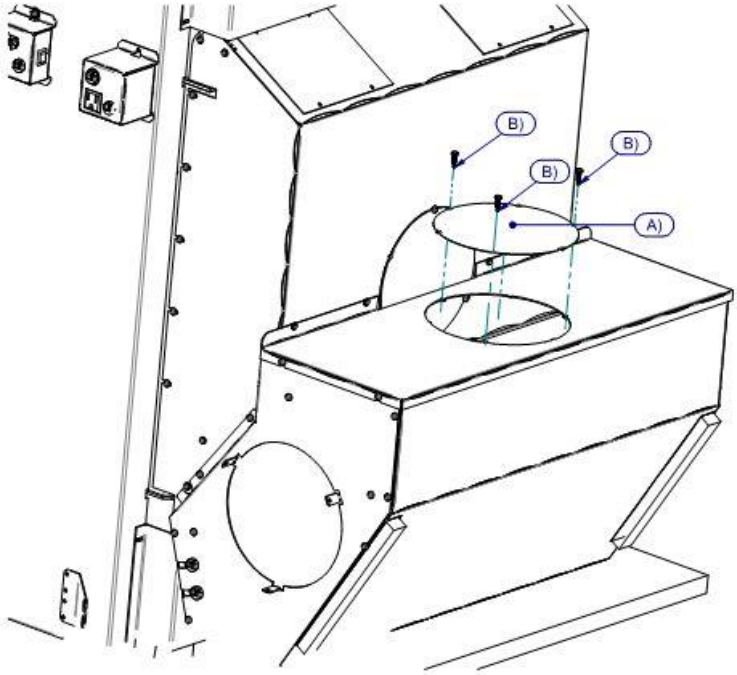


**Changement des vitesses avec ou sans kit**

Il est maintenant possible d'alterner les interrupteurs (J) pour changer la vitesse des ventilateurs. Il est à noter que la position des interrupteurs telle que montrée dans l'image adjacente devrait correspondre à la vitesse minimum des 2 ventilateurs.

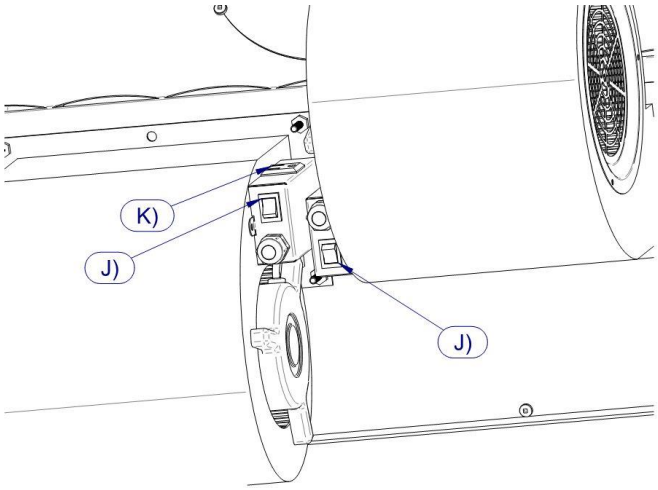

# REMPLACEMENT DES FILTRES

**Remplacement des filtres, lorsque le dégagement arrière de la fournaise au mur est trop restreint pour retirer les filtres directement**

1-Retirer les 11 Vis (A) puis le panneau de côté
2-Enlever le filtre à remplacer
3-Mettre le nouveau filtre
4-Replacer le panneau et revisser les 11 vis
5-Recommancer les étapes suivantes pour le second panneau du côté opposé

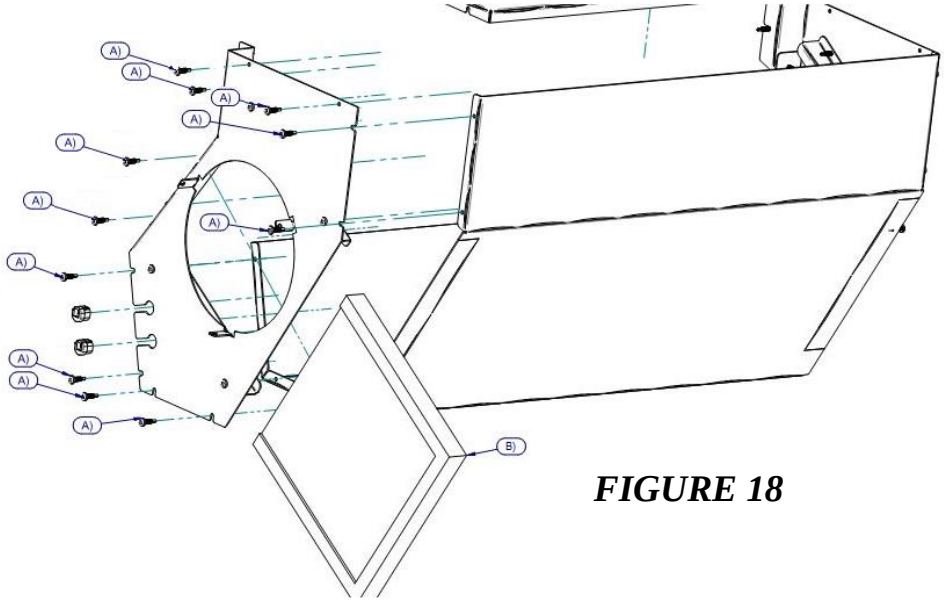


***FIGURE 18***

**Remplacement des filtres si le dégagement arrière le permet**

1-Enlever les panneaux (A) détachables
2-Insérer les filtres

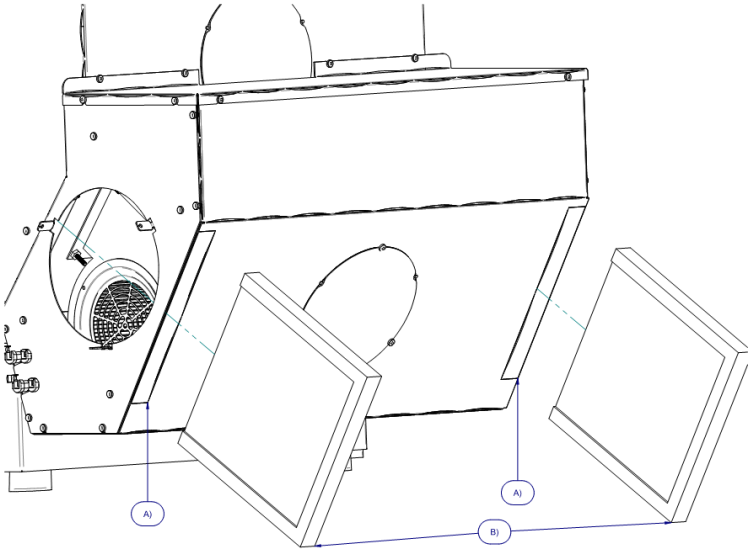


***FIGURE 19***

## CIRCULATION D'AIR DU SYSTÈME DE CHAUFFAGE CENTRAL

Pour l'installation des conduits d'air chaud, toujours se référer au code national du bâtiment en vigueur.

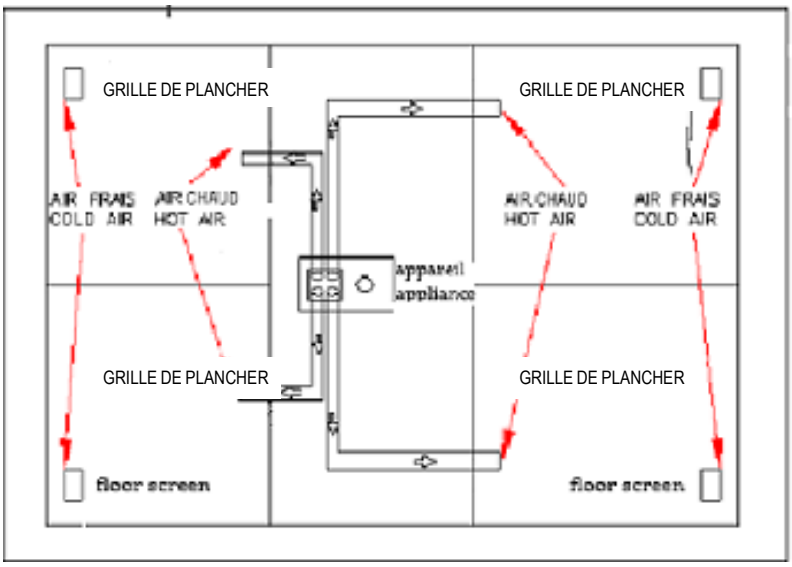


Il est recommandé de prévoir des grilles de plancher afin d'équilibrer la pression d'air entre l'étage où se trouve l'appareil et l'étage supérieur.

Il est recommandé de positionner ces grilles aux extrémités des pièces de la maison.

**Tuyau d'air chaud :8" de diamètre pour 20 pieds de longueur.**
**6" de diamètre pour 15 pieds de longueur.**

Un apport d'air comburant neuf peut s'imposer si :

a) l'appareil semble avoir un tirage irrégulier, un retour de fumée, une mauvaise combustion ou un contre-tirage, qu'il y ait combustion ou non;

b) les appareils à combustibles existants, tels que foyers ou autres appareils de chauffage, dégagent des odeurs, chauffent mal, causent des retours de fumée ou le contre-tirage, qu'il y ait combustion ou non;

c) l'ouverture d'une fenêtre, même légère, par temps calme (sans vent) élimine les problèmes ci- haut;

d) la maison est pourvue d'un pare-vapeur étanche et de fenêtres ajustées, et/ou est dotée de dispositifs mécaniques d'évacuation de l'air intérieur.

Si, selon ces indices ou d'autres semblables, l'infiltration d'air est insuffisante, il faut assurer un apport d'air comburant neuf.

* En cas de doute, il est recommandé d'assurer un apport d'air.

# ALIMENTATION EN AIR COMBURANT

L'alimentation en air comburant neuf peut se faire par l'une ou l'autre des façons suivantes :

Méthode indirecte **:** Dans le cas d'un appareil non certifié pour un raccordement direct à une source d'air comburant neuf, l'air neuf est amené dans un conduit à au plus 300mm (12 po) de l'appareil, afin de ne pas nuire à son fonctionnement.

Ventilation mécanique : Si la maison est munie d'un système de ventilation (changement d'air ou récupération de la chaleur)

i. le système de ventilation peut être en mesure de fournir une quantité suffisante d'air d'appoint à l'appareil à combustibles solides, et

ii. le propriétaire devrait être informé que le système de ventilation peut devoir être rééquilibré par un technicien en ventilation après l'installation de l'appareil à combustibles solides.

# MESURES PRÉVENTIVES ET ENTRETIEN

- Vérifier l’accumulation de créosote toutes les semaines durant lesquelles vous utilisez l’appareil jusqu’à ce que vous sachiez à quelle fréquence il doit être nettoyé (minimum une fois par année). Enlever tout dépôt de créosote pour prévenir les feux de cheminée.

- Le nettoyage de l’échangeur de chaleur, du conduit de raccordement de la cheminée et du ventilateur de tirage le cas échéant, est particulièrement important à la fin de chaque saison hivernale afin de réduire au minimum la corrosion faite durant les mois d’été et causée par l’accumulation des cendres (ils doivent rêtre en bon état en tout temps.)

- Examiner régulièrement le conduit de raccordement, les joints et les garnitures d’étanchéité pour s’assurer que la fumée et les gaz de combustion ne soient pas aspirés et transportés dans le réseau de distribution d’air.

- Ne pas altérer ou modifier les entrées d’air de l’appareil dans le but d’obtenir un feu plus intense.

- Pour le nettoyage des vitres, J.A. ROBY INC. recommande d’utiliser les produits vendus spécialement à cet effet ou un nettoyeur à four en évitant toutes les surfaces autres que la vitre. Éviter le nettoyage à chaud ainsi que les abrasifs.

**Procédure pour le nettoyage**

1-Retirer la plaque de finition (A)

2-Retirer la plaque de nettoyage (D) en enlevant les 13 vis (C)

3-Nettoyer l'intérieur de l'échangeur de chaleur avec une brosse appropriée et/ou un aspirateur.

4-Remettre la plaque de nettoyage en place et visser toutes les vis pour que cette plaque soit bien étanche une fois appuyée sur le cordon de fibre de verre. Faire attention à ne pas trop serrer les vis pour ne pas les écorcher "stripper" (C) (# de pièce :22097 pour le remplacement)

5- Remettre la plaque de finition à l'aide des vis que vous aurez dévissées.

***FIGURE 20***

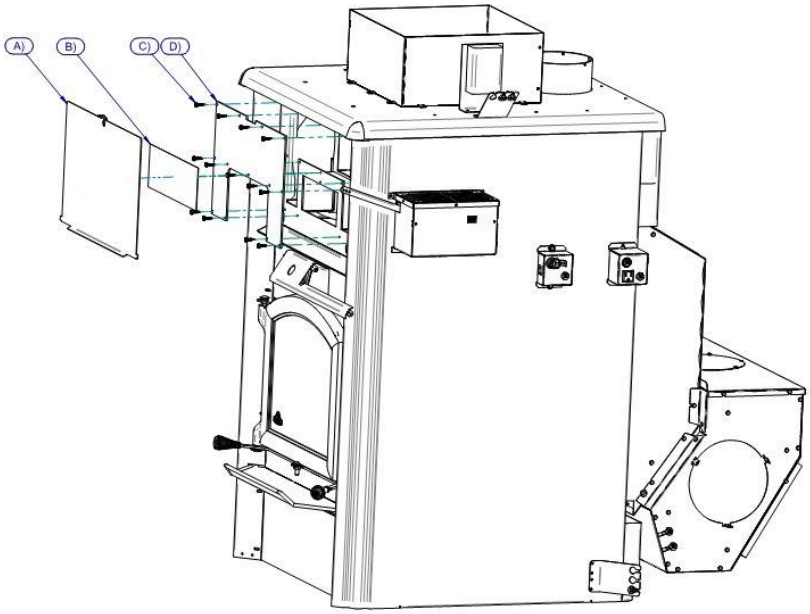


## *REMPLACEMENT DES VITRES*

Enlevez les vis qui retiennent les vitres. Enlevez les débris de verre et vérifiez si le cordon d'étanchéité a été endommagé avec le temps.

Si oui, remplacez-le par un cordon de céramique de ½ pouce et remplacez les vitres brisées par des vitres de type VITROCÉRAMIQUE de 4 mm.

Coupez le pourtour de la vitre 3mm plus petit de chaque côté de sorte que le cordon de fibre de verre puisse être glissé sur le contour de la vitre lors de son installation. Fixer les vitres en les revissant. Communiquer avec votre détaillant pour obtenir tout renseignement utile dont vous pourriez avoir besoin lors du remplacement des vitres.

**NE PAS UTILISER DE SUBSTITUTS.**

# LISTE DES PIÈCES INTERCHANGEABLES

- BRIQUES
- TUYAUX
- VITRES
- SUPPORTS DES BRIQUES
- POIGNÉE DE LA PORTE
- PORTE DU POÊLE
- VENTILATEUR
- CORDONS DE PORTE
- CORDONS DE PANNEAU D'ÉCHANGEUR (22097)
- MODULE DE CONTRÔLE DU VENTILATEUR
- MOTEUR DE CLAPET
- TRANSFORMATEUR
- THERMOSTAT
- CLAPET VALVE PAPILLON
- TIGE DE L'ENTRÉE D'AIR

***Pour commander des pièces, veuillez communiquer avec votre marchand autorisé.**

POÊLES ET FOYERS

GARANTIE À VIE LIMITÉE

# GARANTIE

## GARANTIE À VIE LIMITÉE J. A. ROBY – APPAREILS DE CHAUFFAGE AU BOIS

Cette garantie du fabricant ne s'applique qu'à l'acheteur d'origine (vente au détail) et n'est pas transférable. La présente garantie ne couvre que les produits neufs qui ne doivent pas avoir été modifiés, altérés ou réparés depuis leur expédition de l'usine. Les produits couverts par cette garantie doivent avoir été fabriqués après la date de révision indiquée en bas de page. Lors d'une réclamation de garantie, une preuve d'achat (copie de facture datée), le nom du modèle ainsi que le numéro de série doivent être fournis à J. A. ROBY. L'enregistrement de la garantie est facultatif.

L'appareil doit être installé par un installateur ou un entrepreneur qualifié. L'installation doit être faite conformément aux instructions d'installation incluses avec le produit et à tous les codes d'incendie et de construction locaux et nationaux. Tout appel de service relié à une mauvaise installation n'est pas couvert par la présente garantie. La présente garantie ne s'applique que pour un usage résidentiel normal. Cette garantie limitée ne couvre pas les dommages causés par un mauvais usage, une mauvaise installation, un manque d'entretien, un usage abusif, de surchauffe, un accident durant le transport, des altérations, d'une panne de courant, d'un manque de tirage, d'un retour de fumée. Faire fonctionner l'appareil au réglage maximal pendant des périodes prolongées constitue de la négligence. Tout défaut ou dommage lié à l'utilisation de pièces non autorisées ou autres que des pièces d'origines annule cette garantie.

Cette garantie limitée ne couvre pas les égratignures, la corrosion, la déformation ou la décoloration. Le fabricant peut exiger que les produits défectueux lui soient retournés et/ou que des photos numériques lui soient fournies à l'appui de la réclamation. Les produits retournés doivent être expédiés port payé au fabricant pour étude. Si le produit est défectueux, le fabricant réparera ou remplacera le produit défectueux. Les frais de transport pour retourner le produit à l'acheteur seront aux frais du manufacturier[2]. Les coûts de main-d'œuvre externe relatifs aux réparations garanties ne sont pas couverts. Le fabricant peut à sa discrétion, décider de réparer ou de remplacer toute pièce ou unité après inspection et étude du défaut. Le fabricant peut à sa discrétion, se décharger de toutes ses obligations en ce qui concerne la présente garantie en remboursant le prix de gros de toute pièce défectueuse garantie. Le fabricant ne peut, en aucun cas, être tenu responsable de tout dommage extraordinaire, indirect ou consécutif de quelque nature que ce soit qui dépasserait le prix d'achat original du produit. Les pièces couvertes par une garantie à vie sont sujettes à une limite d'un seul remplacement sur la durée de vie utile du produit.

Tout dommage causé à l'appareil, à la chambre de combustion, à l'échangeur de chaleur, à la plaque de fonte émaillée ou autres composant par l'eau, les dommages causés par les intempéries, de longues périodes d'humidité, la condensation, des produits chimiques ou produits d'entretien nuisibles ne seront pas la responsabilité de J. A. ROBY. Tout dommage aux composantes attribuables à un manque d'entretien entre autres, **du cordon d'étanchéité**, ne sera pas couvert par cette garantie. J. A. ROBY n'endosse ni n'autorise aucun tiers à assumer en son nom toute autre responsabilité concernant la vente de ce produit.

La fabrication de votre nouvel appareil ainsi que les matériaux suivants sont garantis contre les défauts tel que mentionné ci-dessous

| DESCRIPTION DE LA GARANTIE | 100% | 50% du prix d détail courar |
|---|---|---|
| Tiroir à cendres, poignées, portes et pattes de fonte | À vie | |
| Chambre de combustion, | 5 ans | Après 5 an |
| Tuyaux d'air secondaires | 5 ans | |
| Échangeur de chaleur | 2 ans | Après 2 an |
| Interrupteurs, thermo-disques, filage et autres commandes, ventilateu standards et thermostat | 2 ans | |
| Verre trempé, ventilateurs optionnels et joints d'étanchéités | 1 an | |
| Verre de céramique (bris thermique seulement[1]) | 1 an | |
| Pièces de remplacement (avec preuve d'achat) | 90 jrs | |

En raison des améliorations constantes apportées aux produits, toutes les spécifications et conceptions sont sujettes à des modifications sans préavis.

**Avant d'expédier votre appareil ou une pièce défectueuse à notre usine, vous devez obtenir un numéro d'autorisation. Toute marchandise expédiée à notre usine sans autorisation sera automatiquement refusée et retournée à l'expéditeur.**

**1**= Photos numériques exigées **2**= Frais de transport non inclus hors Canada Révisé 08/18

490, rue de L'Argon, Québec, (Qué.), G2N 2C9
Tél.: (418) 849-8095 Fax.: (418) 849-0077 Internet.: www.jaroby.com