J.A.ROBY INC.
Au coeur de la chaleur

VEUILLEZ LIRE ET CONSERVER CE MANUEL POUR RÉFÉRENCE ULTÉRIEURE

Manuel d'utilisation

VOUS POUVEZ CONSULTER UN INSTALLATEUR PROFESSIONEL, DEMANDER AUX SERVICES D'INCENDIES OU AUX AUTORITÉS LOCALES À PROPOS DES RESTICTIONS ET DE L'INSPECTION D'INSTALLATION DE VOTRE RÉGION

ULTIMATE TOR

Nous recommandons que nos poêles à bois soient installés et que l'entretien soit effectué par des professionnels certifiés au Canada par le Wood Energy Technical Training (WETT).

Wood Energy Technical Training

Intertek

Vérifié et testé conformément aux normes
ULC-S627
CSA B415.1

490, rue de l'Argon, Québec (Québec) Canada G2N 2C9
Tél.: 418-849-8095 Télécopieur : 418-849-0077
www.jaroby.com

PR_I020/2023-08-11-FR Révision : 5 Imprimé au Canada

Table des matières

Introduction 3
Enregistrement et certifications 3
Certifications de l'appareil 3
BTU & Spécifications d'efficacité 3
Efficacité 3
Avertissement 3
Plaque signalétique 4
Dimension de l'appareil 5
Spécifications 5
Dégagements aux matériaux combustibles 6
Installation 7
Protection du plancher 7
Dimensions minimales de la plaque de protection de plancher 7
Dégagements du poêle au bord de la plaque de protection de plancher 7
Dégagements minimaux aux matériaux combustibles 8
Assemblage avant l'installation 9
Installation des pattes 9
Installation des ventilateurs et de la boite du thermo-disque 9
Installation des briques réfractaires 10
Installation des briques du plancher 10
Installation des briques du fond 10
Installation des briques de côté 11
Installation des briques sur les tubes 11
Liste de pièces et configuration de la chambre à combustion 13
Étapes générales d'installation d'un poêle 14
Considérations de localisation 14
Étape générales 14
Installation du raccord de cheminée 15
Étapes générales d'installation d'une cheminée 16
Installation verticale à l'intérieur d'une cheminée en maçonnerie 17
Installation verticale extérieure 17
Installation verticale sur un toit cathédrale 18
Installation croisée 18
Installation verticale 19
Apport d'air de combustion 20
Obstruction de l'admission d'air 20
Remplacement des déflecteurs en acier 21
Plaque de protection du déflecteur avant 21
Remplacement des tubes en acier inoxydable 21
Installation des tubes en acier inoxydable 21
Étapes à suivre pour l'installation d'un tube 21
Installation du support de tube 22
Instructions d'opération 23
Installation de la poignée amovible 23
Contrôle d'admission d'air primaire et secondaire 23
Allumage 23
Premier feu 24
Maintenir un feu 24
Fonctionnement des ventilateurs 24
Sélection du bois de chauffage 24
Information obtenue par l'hygromètre 24
Ne Pas Brûler 24
Entreposage du bois de chauffage 25
Tirage 25
Maintenance 25
Retirer les cendres 25
Disposition des cendres 25
Formation de créosote 26
Inspection de la cheminée 26
Ramonage de la cheminée 26
Entretien de la porte 26
Ajustement de l'étanchéité de la porte 26
Ajustement du côté des gonds 26
Ajustement du côté opposé aux gonds 26
Nettoyage de la vitre 26
Démontage et remontage de la porte 26
Changement d'une vitre brisée 27
Changement du cordon de porte 27
Action à prendre lors d'un feu de cheminée 27
Annexe 1 28
Schéma éclaté des portes 28
Porte carrée 28
Porte arquée 28
Annexe 2 29
Schéma électrique des ventilateurs 29
Description des pièces 29
Annexe 3 30
Pièces pouvant être remplacées 30
Annexe 4 31
Installation des kits de ventilateur optionnels 31
Kit de 1 ventilateur 460 CFMs avec thermodisque (part #: VENT460 TH) 31
Installation du 2ieme ventilateur supplémentaire optionnel (# pièce: VENT460T+) 32
Ajustement de la vitesse des ventilateurs 460 CFMs 32
Garantie À Vie Limitée J. A. Roby 33

Introduction

Conserver ces instructions. Ce manuel décrit la méthode d'installation et d'opération du poêle Ultimate Tor. Ce poêle répond aux normes CSA B415.1 avec du bois de corde. Dans un environnement contrôlé cet appareil délivre de 16 650 à 59 262 BTU/heure.

Veuillez lire ces instructions attentivement au complet avant d'installer votre nouveau poêle J.A. Roby. Une bonne installation est extrêmement importante pour une utilisation prudente et efficace des poêles J.A. ROBY INC. Si vous avez des doutes quant à la marche à suivre afin d'installer correctement votre appareil, nous vous suggérons d'avoir recours aux services d'un maître installateur professionnel. Une mauvaise installation peut entraîner un incendie, des brûlures et possiblement la mort.
Conserver ses instructions.
Cet appareil doit être branché sur :

- Une Cheminée préfabriqué de type HT homologué UL103 ou ULC 629 d'un diamètre de 6 pouces (15.24 cm);
- Une cheminée de maçonnerie approuvée avec un revêtement intérieur homologué pour ce type d'installation d'un diamètre de 6 pouces (15.24cm).

Enregistrement et certifications

Certifications de l'appareil

Le poêle Ultimate Tor rencontre les normes d'émission de particules CSA B415.1 avec du bois de corde.
Cet appareil est aussi conforme avec:

- ULC S627-2021 Standard for Space Heaters for Use With Solid Fuels;

BTU & Spécifications d'efficacité

- Efficacité LHV : 74.24%
- Efficacité HHV : 68.99%
- Émission de particules: 1.30g/h
- Émission de particules: 0.04g/MJ
- Taux de combustion minimal 1.24 Kg/hr
- Chaleur Minimum*: 16 650 BTU/h
- Chaleur Maximum* : 59 262 BTU/h
- Dimension de sortie: 6"
- Chargement: 3.82 pieds cube
- Longueur buches recommandé: 20 pouces
- Profondeur chambre combustion : 24 pouce
- Orientation du bois, du devant à l'arrière.
- Combustible: Bois de corde séché.

* Les valeurs en BTU sont basées sur les tests officiels CSA B415.1 en ce qui attrait à l'émission de particules en utilisant bois de corde à l'humidité, et volume contrôlé.

Efficacité

La moyenne de l'efficacité du poêle est de 71.6%. Plus le bois est sec, meilleur sera l'efficacité. Lorsque la température extérieure est très froide, il est important de créer un bon tirage dans la cheminée. Lorsque l'appareil est placé au sous-sol, la hauteur de la cheminé est plus grande que si l'appareil était placé au rez-de-chaussée. Le tirage est meilleur lorsque qu'on a plus de longueur de cheminée.

Avertissement

-NE PAS UTILISER DE PRODUITS CHIMIQUE OU DE FLUIDES POUR ALLUMER LE FEU

-NE PAS BRULER DE DÉCHETS OU DE FLUIDE INFLAMMABLE

Si le poêle est installé dans un endroit ou des enfants peuvent s'en approcher, Il est recommandé que vous achetiez une barrière décorative pour garder les enfants loin du poêle.

CHAUD LORSQU'EN FONCTION. GARDER LOIN DES ENFANTS, DES TISSUS ET DES MEUBLES. LE CONTACT PEUT CAUSER DES BRÛLURES SUR LA PEAU.

N.B : SOYEZ AVERTI QUE DES CODES LOCAUX ET RÈGLEMENTS PEUVENT AVOIR DES EXIGENCES PLUS IMPORTANTES QUE CELLES CONTENUS DANS LE PRÉSENT MANUEL. VOUS DEVEZ DONC CONSULTER UN MAÎTRE INSTALLATEUR OU VOUS INFORMER AUPRÈS DES SERVICES D'INCENDIE OU DES AUTORITÉS RÉGULANT L'INSTALLATION DES APPAREILS À COMBUSTIBLES SOLIDE DANS VOTRE RÉGION.

IL SE PEUT QUE VOUS DEVIEZ OBTENIR UN PERMIS POUR L'INSTALLATION DE LA CHEMINÉE ET DU POÊLE.

NE BRANCHER PAS CET APPAREIL SUR UNE CHEMINÉE DÉSERVANT UN AUTRE APPAREIL DE CHAUFFAGE.

NE PAS BRANCHER OU UTILISER EN CONJONCTION AVEC TOUS CONDUITS DE DISTRIBUTION D'AIR QUI NE SONT PAS FAIT POUR CE TYPE D'INSTALLATION.

CET APPAREIL A ÉTÉ CONÇU POUR BRÛLER DU BOIS DE CHAUFFAGE SEULEMENT. L'UTILISATION DE TOUT AUTRE FORME DE COMBUSTIBLE TEL QUE : LE CHARBON, LE BOIS TRAITÉ, LES MADRIERS, LES MATÉRIAUX DE CONSTRUCTION, LES LIQUIDES INFLAMMABLES OU DES DECHETS PEUVENT ENTRAINER UNE SURCHAUFFE DU POÊLE ET L'ENDOMAGER.

Plaque signalétique

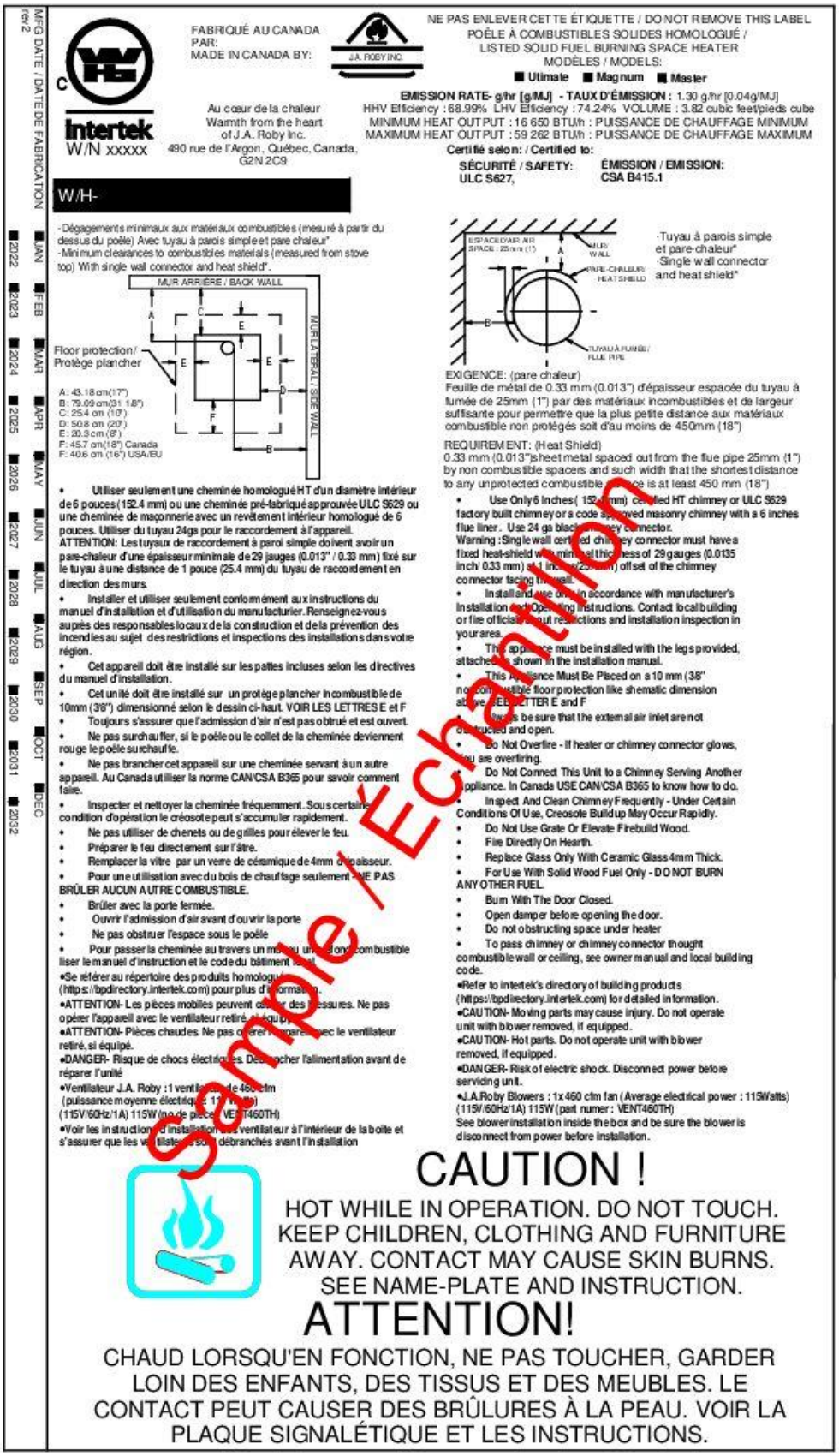

MFG DATE / DATE DE FABRICATION rev2

2022 JAN FEB
2023 MAR APR
2024 MAY JUN
2025 JUL AUG
2026 SEP OCT
2027 DEC
2028
2029
2030
2031
2032

FABRIQUÉ AU CANADA PAR:
MADE IN CANADA BY:

J.A. ROBY INC.

NE PAS ENLEVER CETTE ÉTIQUETTE / DO NOT REMOVE THIS LABEL
POÊLE À COMBUSTIBLES SOLIDES HOMOLOGUÉ /
LISTED SOLID FUEL BURNING SPACE HEATER
MODÈLES / MODELS:
■ Ultimate ■ Magnum ■ Master

Intertek
W/N xxxxx

Au cœur de la chaleur
Warmth from the heart
of J.A. Roby Inc.
490 rue de l'Argon, Québec, Canada,
G2N 2C9

EMISSION RATE- g/hr [g/MJ] - TAUX D'ÉMISSION : 1.30 g/hr [0.04g/MJ]
HHV Efficiency : 68.99% LHV Efficiency : 74.24% VOLUME : 3.82 cubic feet/pieds cube
MINIMUM HEAT OUTPUT : 16 650 BTU/h : PUISSANCE DE CHAUFFAGE MINIMUM
MAXIMUM HEAT OUTPUT : 59 262 BTU/h : PUISSANCE DE CHAUFFAGE MAXIMUM

Certifié selon: / Certified to:
SÉCURITÉ / SAFETY: ULC S627,
ÉMISSION / EMISSION: CSA B415.1

W/H-

-Dégagements minimaux aux matériaux combustibles (mesuré à partir du dessus du poêle) Avec tuyau à parois simple et pare chaleur*
-Minimum clearances to combustibles materials (measured from stove top) With single wall connector and heat shield*.

MUR ARRIÈRE / BACK WALL
MUR LATÉRAL / SIDE WALL
Floor protection / Protège plancher
A: 43.18 cm (17")
B: 79.09 cm (31 1/8")
C: 25.4 cm (10")
D: 50.8 cm (20")
E: 20.3 cm (8")
F: 45.7 cm (18") Canada
F: 40.6 cm (16") USA/EU

ESPACE D'AIR / AIR SPACE : 25 mm (1")
MUR / WALL
PARE-CHALEUR / HEAT SHIELD
TUYAU À FUMÉE / FLUE PIPE
-Tuyau à parois simple et pare-chaleur*
-Single wall connector and heat shield*

EXIGENCE: (pare chaleur)
Feuille de métal de 0.33 mm (0.013") d'épaisseur espacée du tuyau à fumée de 25mm (1") par des matériaux incombustibles et de largeur suffisante pour permettre que la plus petite distance aux matériaux combustible non protégés soit d'au moins de 450mm (18")

REQUIREMENT: (Heat Shield)
0.33 mm (0.013")sheet metal spaced out from the flue pipe 25mm (1") by non combustible spacers and such width that the shortest distance to any unprotected combustible surface is at least 450 mm (18")

- Utiliser seulement une cheminée homologué HT d'un diamètre intérieur de 6 pouces (152.4 mm) ou une cheminée pré-fabriqué approuvée ULC S629 ou une cheminée de maçonnerie avec un revêtement intérieur homologué de 6 pouces. Utiliser du tuyau 24ga pour le raccordement à l'appareil.
ATTENTION: Les tuyaux de raccordement à paroi simple doivent avoir un pare-chaleur d'une épaisseur minimale de 29 jauges (0.013" / 0.33 mm) fixé sur le tuyau à une distance de 1 pouce (25.4 mm) du tuyau de raccordement en direction des murs.
- Installer et utiliser seulement conformément aux instructions du manuel d'installation et d'utilisation du manufacturier. Renseignez-vous auprès des responsables locaux de la construction et de la prévention des incendies au sujet des restrictions et inspections des installations dans votre région.
- Cet appareil doit être installé sur les pattes incluses selon les directives du manuel d'installation.
- Cet unité doit être installé sur un protège plancher incombustible de 10mm (3/8") dimensionné selon le dessin ci-haut. VOIR LES LETTRES E et F
- Toujours s'assurer que l'admission d'air n'est pas obtrué et est ouvert.
- Ne pas surchauffer, si le poêle ou le collet de la cheminée deviennent rouge le poêle surchauffe.
- Ne pas brancher cet appareil sur une cheminée servant à un autre appareil. Au Canada utiliser la norme CAN/CSA B365 pour savoir comment faire.
- Inspecter et nettoyer la cheminée fréquemment. Sous certaine condition d'opération le créosote peut s'accumuler rapidement.
- Ne pas utiliser de chenets ou de grilles pour élever le feu.
- Préparer le feu directement sur l'âtre.
- Remplacer la vitre par un verre de céramique de 4mm d'épaisseur.
- Pour une utilisation avec du bois de chauffage seulement - NE PAS BRÛLER AUCUN AUTRE COMBUSTIBLE.
- Brûler avec la porte fermée.
- Ouvrir l'admission d'air avant d'ouvrir la porte
- Ne pas obstruer l'espace sous le poêle
- Pour passer la cheminée au travers un mur ou un plafond combustible liser le manuel d'instruction et le code du bâtiment local.
•Se référer au répertoire des produits homologués (https://bpdirectory.intertek.com) pour plus d'information.
•ATTENTION- Les pièces mobiles peuvent causer des blessures. Ne pas opérer l'appareil avec le ventilateur retiré, si équipé.
•ATTENTION- Pièces chaudes. Ne pas opérer l'appareil avec le ventilateur retiré, si équipé.
•DANGER- Risque de chocs électriques. Débrancher l'alimentation avant de réparer l'unité
•Ventilateur J.A. Roby : 1 ventilateur de 460 cfm (puissance moyenne électrique : 115 Watts) (115V/60Hz/1A) 115W (no de pièce : VENT460TH)
•Voir les instructions d'installation du ventilateur à l'intérieur de la boîte et s'assurer que les ventilateurs sont débranchés avant l'installation

- Use Only 6 Inches (152.4 mm) certified HT chimney or ULC S629 factory built chimney or a code approved masonry chimney with a 6 inches flue liner. Use 24 ga black stove pipe connector.
Warning : Single wall certified chimney connector must have a fixed heat-shield with minimal thickness of 29 gauges (0.0135 inch/ 0.33 mm) at 1 inch (25.4 mm) offset of the chimney connector facing the wall.
- Install and use only in accordance with manufacturer's Installation and Operating Instructions. Contact local building or fire officials about restrictions and installation inspection in your area.
- This appliance must be installed with the legs provided, attached as shown in the installation manual.
- This Appliance Must Be Placed on a 10 mm (3/8" non combustible floor protection like shematic dimension above. SEE LETTER E and F
- Always be sure that the external air inlet are not obstructed and open.
- Do Not Overfire - If heater or chimney connector glows, you are overfiring.
- Do Not Connect This Unit to a Chimney Serving Another Appliance. In Canada USE CAN/CSA B365 to know how to do.
- Inspect And Clean Chimney Frequently - Under Certain Conditions Of Use, Creosote Buildup May Occur Rapidly.
- Do Not Use Grate Or Elevate Firebuild Wood.
- Fire Directly On Hearth.
- Replace Glass Only With Ceramic Glass 4mm Thick.
- For Use With Solid Wood Fuel Only - DO NOT BURN ANY OTHER FUEL.
- Burn With The Door Closed.
- Open damper before opening the door.
- Do not obstructing space under heater
- To pass chimney or chimney connector thought combustible wall or ceiling, see owner manual and local building code.
•Refer to intertek's directory of building products (https://bpdirectory.intertek.com) for detailed information.
•CAUTION- Moving parts may cause injury. Do not operate unit with blower removed, if equipped.
•CAUTION- Hot parts. Do not operate unit with blower removed, if equipped.
•DANGER- Risk of electric shock. Disconnect power before servicing unit.
•J.A.Roby Blowers : 1x 460 cfm fan (Average electrical power : 115Watts) (115V/60Hz/1A) 115W (part numer : VENT460TH)
See blower installation inside the box and be sure the blower is disconnect from power before installation.

CAUTION !
HOT WHILE IN OPERATION. DO NOT TOUCH. KEEP CHILDREN, CLOTHING AND FURNITURE AWAY. CONTACT MAY CAUSE SKIN BURNS. SEE NAME-PLATE AND INSTRUCTION.

ATTENTION!
CHAUD LORSQU'EN FONCTION, NE PAS TOUCHER, GARDER LOIN DES ENFANTS, DES TISSUS ET DES MEUBLES. LE CONTACT PEUT CAUSER DES BRÛLURES À LA PEAU. VOIR LA PLAQUE SIGNALÉTIQUE ET LES INSTRUCTIONS.

Sample / Échantillon

Dimension de l’appareil

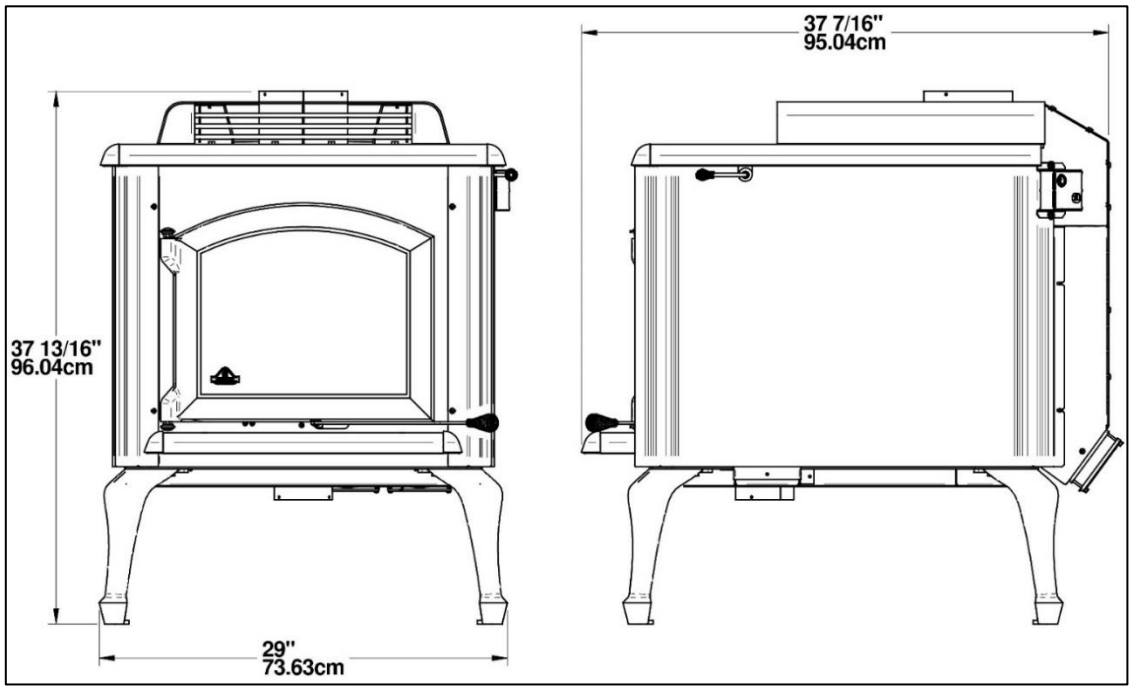

Spécifications

	Ultimate Tor 2015
Combustible	Bois
Surface recommandé	3800 pi²
Capacité	120 000 BTU/h
Diamètre de la cheminée	6 pouces (15.4 cm)
Hauteur de cheminée	12 pieds (365 cm)
Hauteur extérieur	37 13/16 pouces (96 cm)
Largeur extérieur	29 pouces (73.6 cm)
Profondeur extérieur	37 7/16 pouces (95 cm)
Ouverture de la porte	16 pouces x 9.5 pouces (40.6 cm x 25.4 cm)
Hauteur intérieur	15 1/2 pouces (38 cm)
Largeur intérieur	19 3/4 pouces (50.1 cm)
Profondeur intérieur	24 pouces (60.9 cm)
Longueur recommandée des bûches	20 pouces (50.8 cm)
Profondeur de la chambre à combustion	24 pouces (60.9 cm)
Temps de combustion moyen	4 à 18 heures
Poids	507 lb (230 kg)

Dégagements aux matériaux combustibles

	Ultimate Tor 2015
Arrière	10 pouces (50.8 cm)
Côtés	20 pouces (45.7 cm)
Devant	48 pouces (121.9 cm)
Hauteur minimum du plafond.	84 pouces (213.4 cm)
Du Collet à l’arrière	17pouces (43.18 cm)
Du collet au côté	31 1/8 pouces (79.09 cm)

Installation

Protection du plancher

Votre poêle doit être installé sur une plaque fait d'un matériau incombustible afin de protéger votre plancher et d'éviter les incendies qui pourrait être causé par

- Des projections d'étincelles lors de l'ouverture de la porte ou du chargement
- La radiation de chaleur lors d'un emballement qui pourrait amener le plancher et son revêtement à leur niveau d'auto-inflammation.
- De l'écoulement possible de la créosote lors d'un feu de cheminée.

Le revêtement utilisé doit être incombustible et être approuvé selon les codes locaux. (Exemple : ciment, brique, tuile de céramique etc…)

Dimensions minimales de la plaque de protection de plancher

Les dimensions suivantes sont des valeurs minimums et peuvent être plus grandes.

Canada :

- 44 ¾ (113.73 cm)
- 53 ¾ (136.53 cm)
- Épaisseur de 3/8 po (1 cm)

Il est nécessaire aussi de protéger le plancher sous les sections horizontales du tuyau de raccordement à la cheminée de 2 pouces (5 cm) de chaque côté du tuyau de raccordement à la verticale de celui-ci. Vous pouvez aussi prolonger la plaque de protection de plancher tout en respectant les dégagements de chaque côté du poêle.

Dégagements du poêle au bord de la plaque de protection de plancher

Les dimensions suivantes sont des valeurs minimums et peuvent être plus grandes.

Canada :

- 8 po (20.3 cm) à l'arrière
- 8 po (20.3 cm) sur les côtés
- 18 po (45.7 cm) à l'avant de l'ouverture de la porte.
-

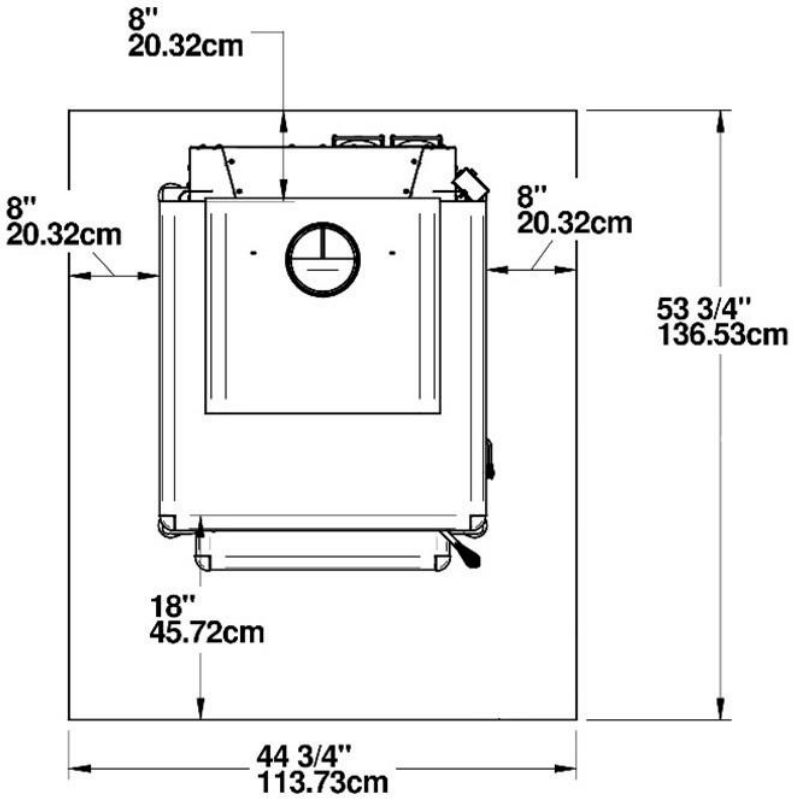

Dégagements minimaux aux matériaux combustibles

Grâce à ses dégagements réduits, cet appareil occupe un minimum d'espace dans la pièce où il est installé. Que ce soit dans la salle de séjour ou la salle à dîner, Le poêle saura compléter votre décor par son originalité et sa chaleur, celui-ci requière un dégagement **MINIMUM** de 10 pouces à l'arrière (**pour un tuyau simple avec pare-chaleur**) et un dégagement **MINIMUM** latéral de 20 pouces.

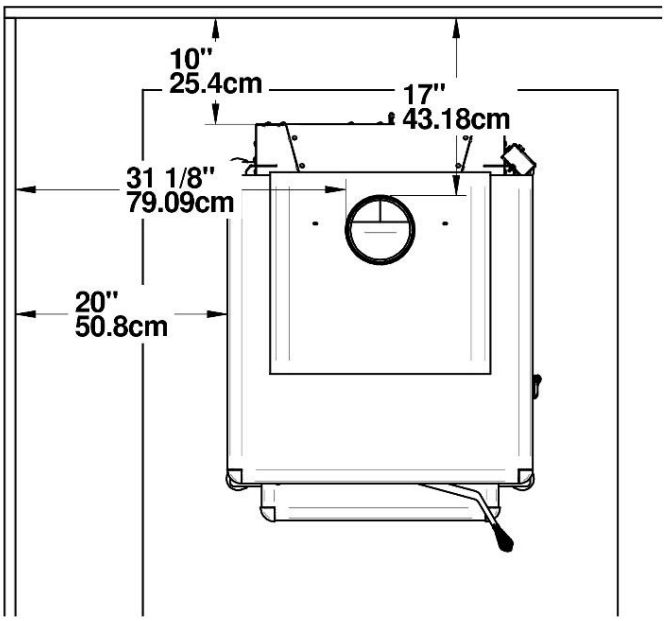

- **Dans le cas d'un tuyau simple sans pare chaleur vous devez installer le poêle de manière à ce que le tuyau se trouve à 18 pouces (45.7 cm) de toute matière combustible donc le dégagement MINIMUM à l'arrière du poêle sera de 16 ¼ po (41.3mm).**

- **Pour réduire ces dimensions vous devez vous informer auprès des autorités concernées pour connaitre la façon d'installer le pare-chaleur. Les installations avec des dégagements réduit doivent se conformer aux normes CAN/CSA-B365**

Assemblage avant l'installation

Selon les options choisis, Pour économiser de l'espace d'entreposage et de transport. Les pattes du poêle n'ont peut-être pas été assemblées en usine, il vous faut donc les assembler avant d'installer le poêle.

NE PAS UTILISER L'APPAREIL SANS QUE LES PATTES SOIENT INSTALLÉES.

Installation des pattes

1) Retirer des briques et les pattes de la chambre de combustion pour alléger le poêle.
2) Retirer les vis qui retiennent le poêle sur la palette.
3) Déposer le poêle sur le dos en prenant soin de protéger la peinture.

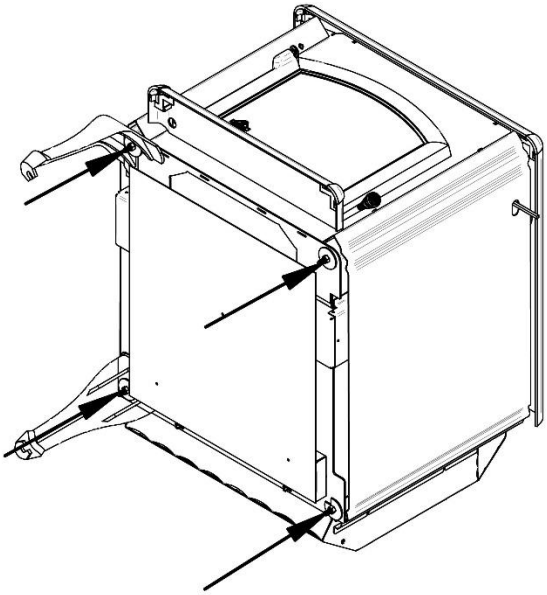

4) Dévisser les écrous (#2) situés dans chaque coin du poêle au maximum sans les retirer.
5) Poser et visser les pattes (#1) comme illustré. (Attention : Bien appuyer les pattes sur les boulons et les positionner à leurs places sur les butées. Les pattes doivent être bien appuyées sur toute la surface d'appuis.et la rondelle (#3) doit être bien en place.)

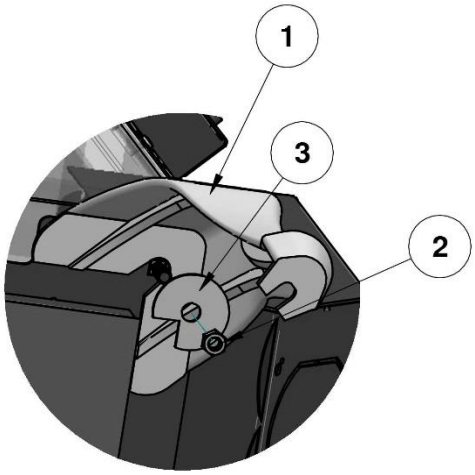

Installation des ventilateurs et de la boite du thermo-disque

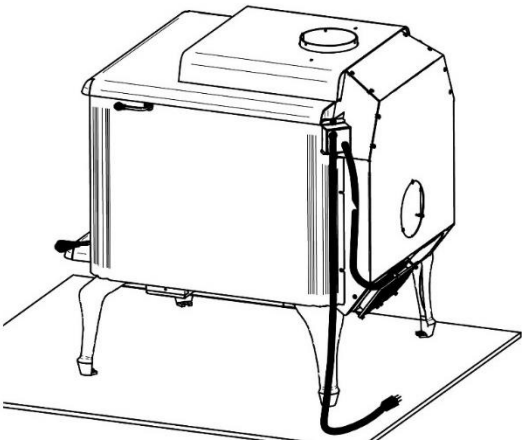

1) Visser les deux ventilateurs sur la boite de ventilation comme illustré en prenant soin de mettre les câbles ensembles comme illustré.

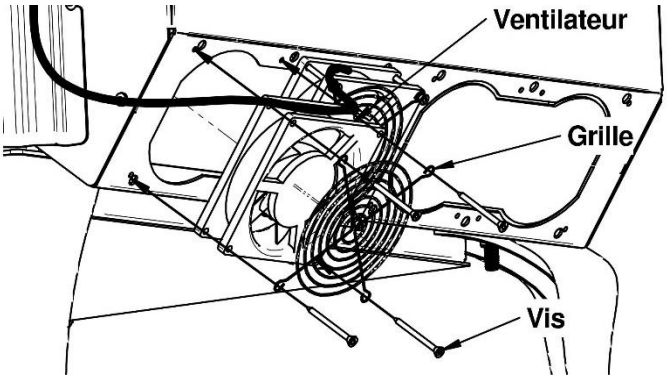

2) Visser la boite thermo disque sur le poêle à l'arrière près de la boite des ventilateurs sur le côté du poêle.

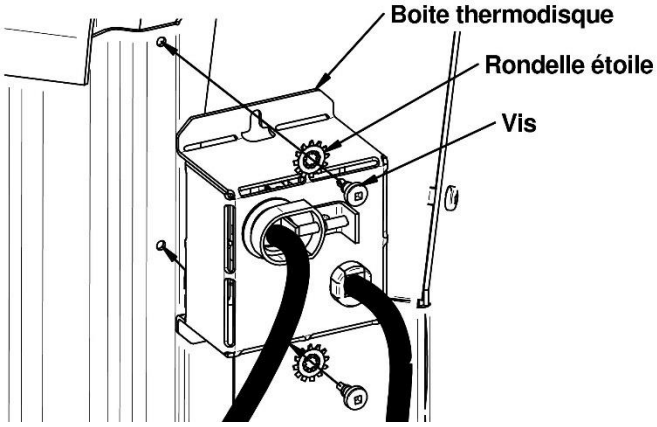

ATTENTION : NE JAMAIS PASSER LE CORDON D'ALLIMENTATION SOUS L'APPAREIL OU DEVANT CELUI-CI.

Installation des briques réfractaires

Installation des briques du plancher

1) Mettre 4 Briques « A » dans le fond comme indiqué.

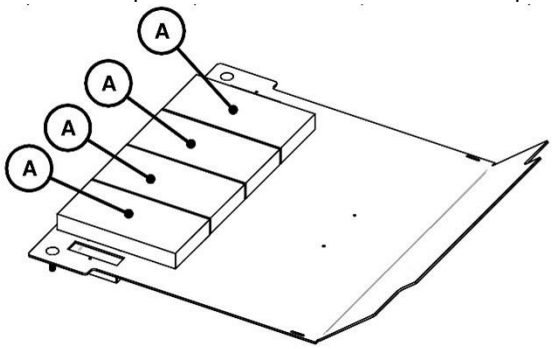

2) Mettre ensuite 5 briques « A » devant les 4 briques précédemment installées.

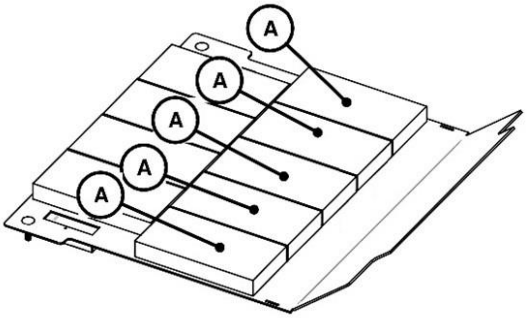

3) Mettre deux autres briques « A » à gauche et à droite du pilot.

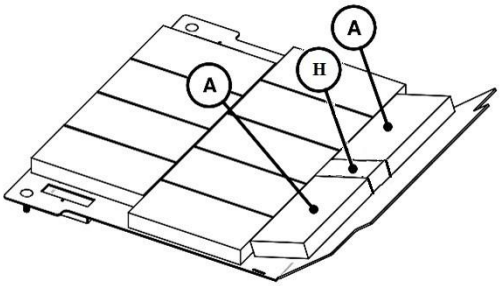

4) Mettre une brique « A » et un brique « R » à gauche pour terminer de remplir le fond du poêle.

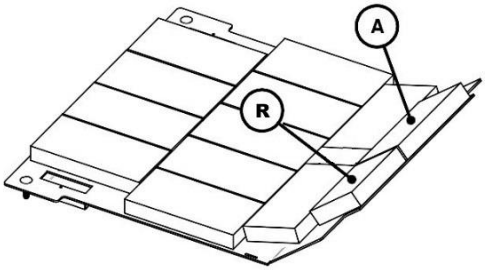

Installation des briques du fond

1) Mettre 4 briques « A » et « C » au fond du poêle.

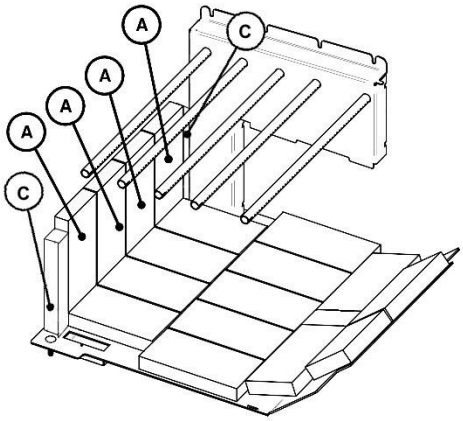

2) Visser 3 grandes visses dans les trous à cet effet en ne vissant qu'un filet ou deux pour que les rondelles fendues puissent s'insérer librement.

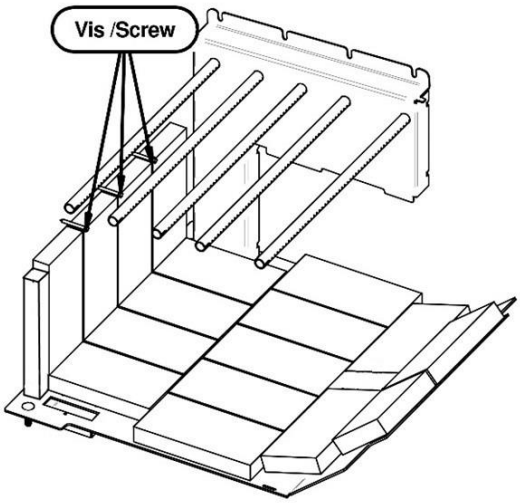

3) Ajouter 4 briques « S » à l'horizontal au-dessus des 4 précédentes

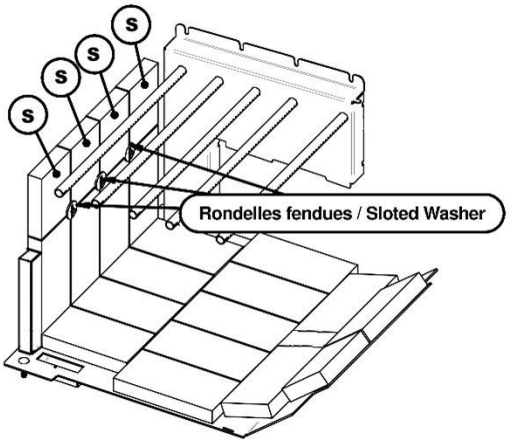

4) Terminer le vissage des 3 vis du fond en ajoutant les rondelles fendues.

Installation des briques de côté

1) Mettre 3 briques « A » entre le couloir de droite et la porte et une brique « T » (Taillé en angle)

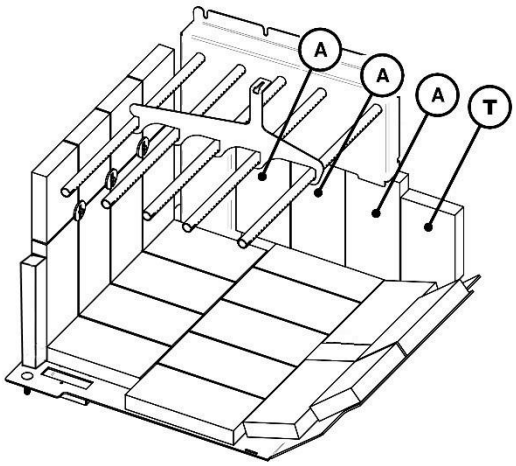

2) Mettre une brique « T » par-dessus celle de l'étape 1. Déposer une brique « C » entre la façade et la brique comme illustré. Fixer le support et visser les 2 vis.

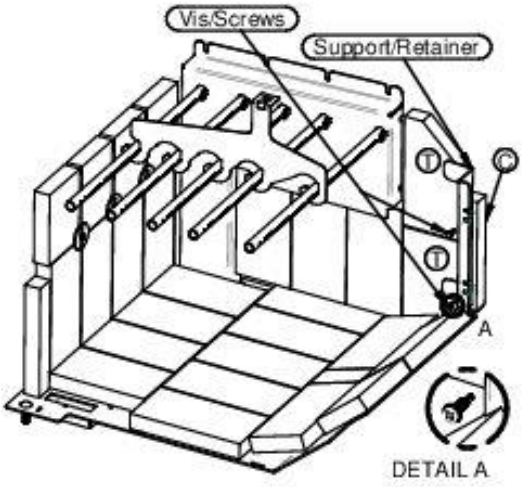

3) Répéter les 3 précédentes étapes pour les briques de l'autre côté

Installation des briques sur les tubes

Les briques doivent être déposées sur les 4 tubes à partir du fond de l'âtre. Ils servent à garder un maximum de chaleur dans l'âtre pour que l'apport d'air par les tuyaux puisse brûler la quasi-totalité des gaz qui s'échappent du bois, qui autrement ne seraient pas brûlés.

La laine par-dessus les briques sert à diminuer considérablement les fuites entre les briques tout en gardant elle aussi un maximum de chaleur dans l'âtre Elle doit bien recouvrir toutes les briques et le dessus des couloirs de chaque côté.

TRÈS IMPORTANT : La laine ne doit pas obstruer le passage de la fumée. Regarder par le trou du collet de la cheminée pour vous assurer qu'elle est bien en place. Et déposer les deux demi-rondelles d'acier Par-dessus comme illustré.

1) Glisser 4 briques « A » sur les tuyaux du fond de manière qu'elles appuient sur toutes leurs longueurs sur les 3 tuyaux du fond et qu'elles soient bien appuyé sur les briques verticales à l'arrière de l'âtre comme illustré.

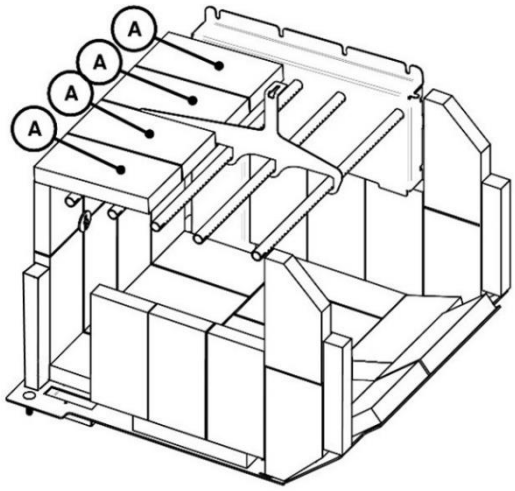

2) Avant de glisser les 4 briques « A » sur les deux tuyaux du devant. Insérer la laine sur les 4 briques « A » déjà installées.et assurez-vous qu'elle n'obstrue pas le passage de la fumée. Il doit y avoir 1 pouce (2.54cm) ou plus entre le déflecteur arrière et la laine. Les briques doivent être installées comme illustré et reposer sur le troisième et le quatrième tuyau en partant du fond et être bien accoter sur les autres briques.

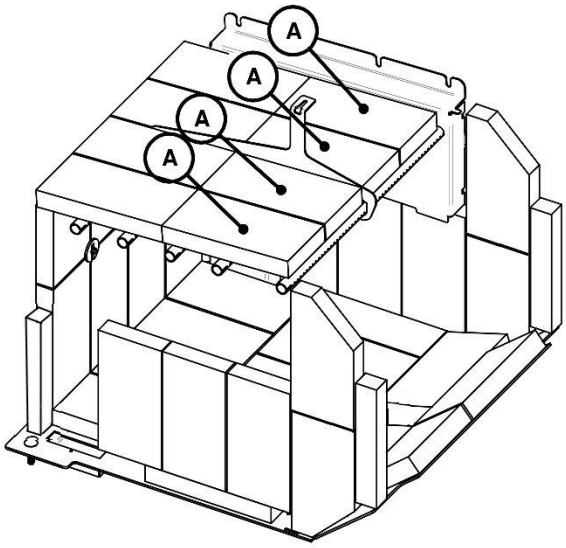

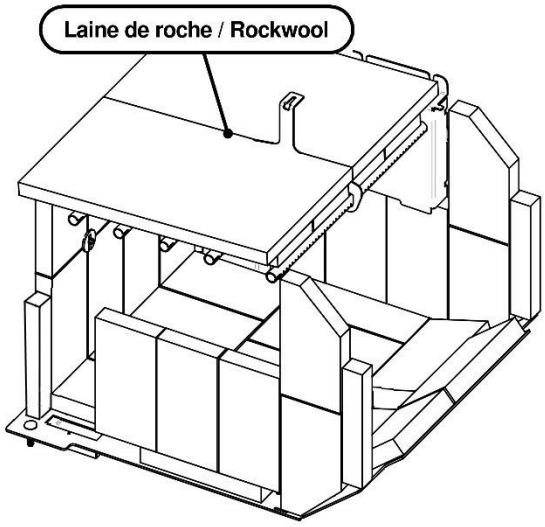

3) Déposer les deux demi-rondelles d'acier sur la laine près du déflecteur déjà en place. Assurez-vous que les deux rondelles sont situées en dessous du déflecteur pour augmenter l'espace entre la laine et le déflecteur. Vous pouvez regarder par le collet de la cheminée pour vérifier que la laine ne bouche pas l'espace.

ATTENTION : L'obstruction du passage de la fumée sous le déflecteur peut forcer la fumée à sortir par la porte lorsque vous ouvrez celle-ci, et votre poêle ne fonctionnera pas bien.

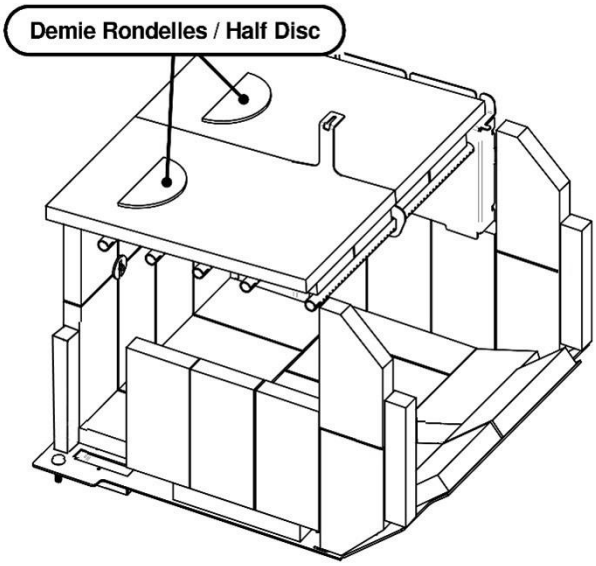

Liste de pièces et configuration de la chambre à combustion

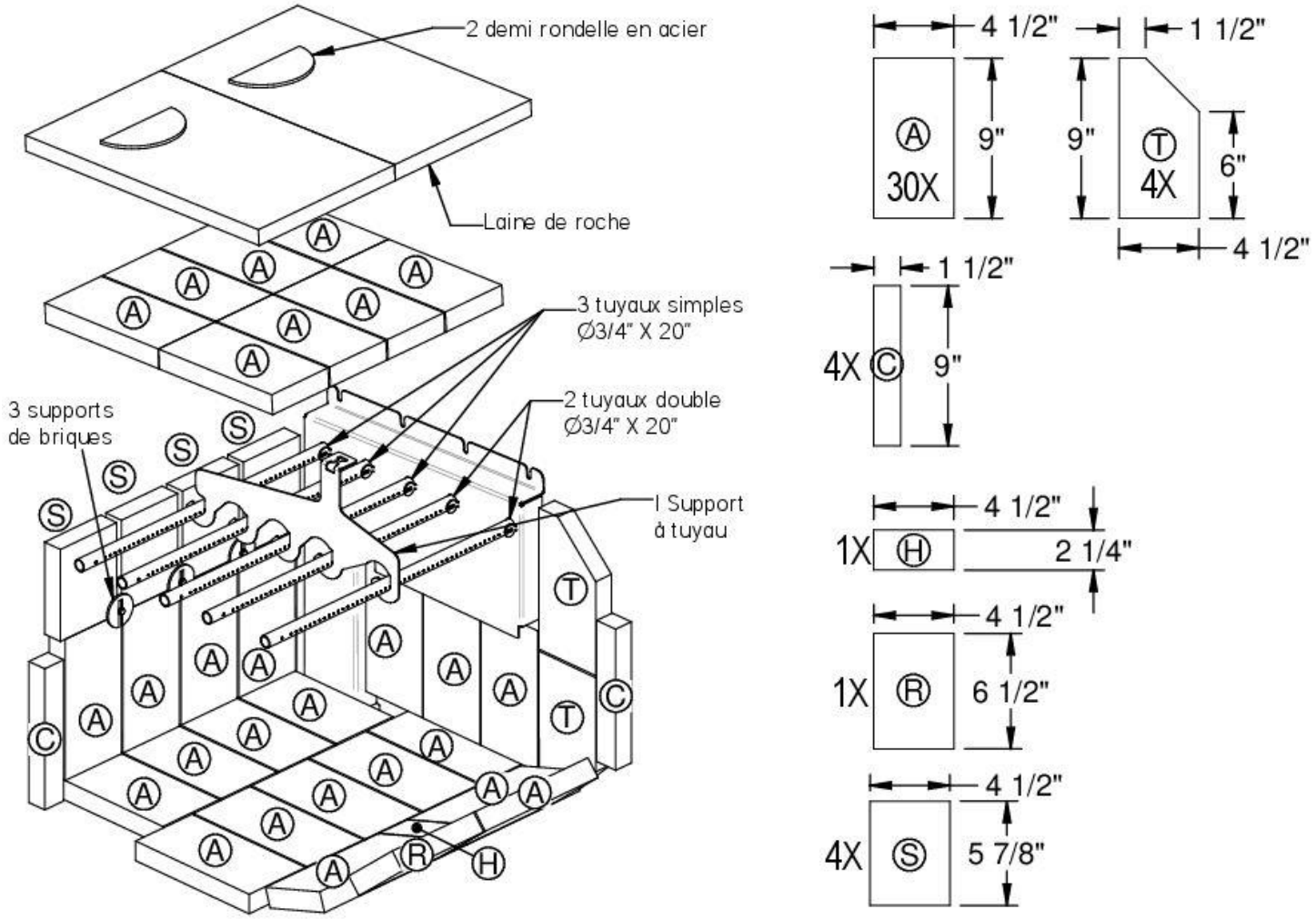

Étapes générales d'installation d'un poêle

Considérations de localisation

Nous recommandons de faire installer votre appareil par un installateur certifié.

Ce qu'il y a à prendre en considération :

- Sécurité;
- La fréquence de passage;
- La commodité;
- Le type de cheminée et de raccord requis;
- Le tirage.

Dessiner un plan d'aménagement est une bonne façon d'éviter les erreurs.

CES MODÈLES DE POÊLE N'ONT PAS ÉTÉ TESTÉS POUR ÊTRE INSTALLÉS DANS UN ALCÔVE.

Écrivez sur votre plan :

- Les dimensions exactes des dégagements aux matières combustibles;
- Les dimensions exactes de la plaque de protection;
- Les mesures de positionnement de la cheminée (Si elle n'est pas déjà installée. Soyez sûr d'avoir tous les dégagements nécessaires au passage au travers des plancher, du plafond et du toit en accord avec les indications du manuel du manufacturier de la cheminée).

Nous recommandons de faire réviser les plans d'installation par un inspecteur en bâtiment et par votre compagnie d'assurance avant et après l'installation de votre poêle.

Étapes générales

1) Lire le manuel en entier avant d'installer et d'utiliser le poêle.
2) Choisir un endroit où vous allez installer le poêle. Consulter les sections sur les dimensions de la plaque de protection de plancher, le positionnement sur la plaque, et les dégagements aux matières combustibles. Une fois que vous avez trouvé l'endroit où va le poêle faites une marque au plancher à l'endroit où se trouvera le centre de la cheminée.
    - Pour vous assurer de l'alignement vertical de la cheminée prenez un fil à plomb et aligner le plomb sur la marque au plancher que vous avez fait précédemment et marquer le centre de la cheminée au plafond
3) Vérifier s'il est possible de faire passer la cheminée à cet endroit sans endommager la structure de votre maison. Il vous sera peut-être nécessaire de corriger l'emplacement de votre poêle en augmentant les dégagements minimaux aux matières combustible. Si vous devez couper une solive, assurez-vous de respecter le code du bâtiment en vigueur afin de ne pas endommager l'intégrité de la structure de votre maison.
- Nous recommandons de faire installer votre appareil par un installateur accrédité.

Note : Cet appareil doit être branché sur une cheminée de 6 pouces (15.24cm) préfabriquée de type HT UL 103 ou CAN/ULC S629 ou une cheminée de maçonnerie approuvée avec un revêtement intérieur homologué de 6 pouces (15.24cm)

4) Installer la cheminée selon les instructions du manufacturier.
5) Positionner le poêle sous la cheminée et marquer au plancher la position des 4 côtés à la verticale de ceux-ci. Et retirer le poêle
6) Marquer la dimension de la plaque de protection de plancher les côtés et l'arrière doivent se situer à 8 pouces (20.3 cm) et à 18 pouces (45 cm) au Canada.
7) Installer la plaque de protection de plancher. (Elle doit être incombustible)
8) Replacer le poêle au même endroit qu'à l'étape 6 en s'assurant qu'il est bien centré sous la cheminée Nous recommandons de fixer le poêle au plancher en utilisant les ouvertures à cet effet au bas des pattes ou si vous avez un piédestal utiliser les perforations fait à cet effet.
9) Si vous avez un poêle avec une admission d'air extérieur vous devez utiliser un tube d'admission de 4 pouces (10.16 cm) qui doit être installé de façon étanche vers l'extérieur en utilisant une bouche d'admission avec une grille homologuée à cet effet.
10) Installer le tuyau de raccord de cheminée en partant du poêle. Il est nécessaire de retenir les tuyaux minimalement avec 3 vis sur le collet du poêle, à chacun des raccords de sections et sur le collet de la cheminée.

Note :

- Les tuyaux de raccord à paroi simple ou double doivent avoir un diamètre de 6 pouces (15.25 cm) et être d'une épaisseur minimale de 24 gauge (0.025 pouces, 0.64mm). Ils ne doivent pas être en acier galvanisé.

Installation du raccord de cheminée

Le raccord de cheminée est le tuyau à paroi simple ou double installé entre la buse du poêle et la bague de cheminée. Les éléments de tuyau à paroi simple se vendent dans la plupart des quincailleries et magasins de matériaux de construction. Ces sections n'ont généralement pas subi d'essais selon une norme précise, ni été homologuées. Par conséquent, une série de règles que l'on retrouve dans les codes d'installation pour appareil de chauffage au combustible solide s'appliquent à l'installation de tuyau à paroi simple.

- **Raccord de cheminée à double parois**

  Le poêle a été conçu et testée avec un **raccord de cheminée à parois simple avec pare chaleur**. Mais vous pouvez aussi l'installer avec un raccord de cheminée à paroi double certifié de 6 pouces (15.24cm).

  ATTENTION :

  Pour les dégagements minimums entre le connecteur à double parois de cheminée et les matériaux combustibles. Vous référer au manuel du fabricant du raccord de cheminée.

- **Raccord de cheminée à simple parois**

  Pour le raccordement à simple parois veuillez utiliser un raccord d'un diamètre de 6 pouces correspondant au diamètre de la buse de la cuisinière, en acier, d'un minimum de 22 gage 0.029 po (0.85mm). Veuillez adjoindre au raccord un pare chaleur couvrant les sections droites et les coudes à une distance de 1 pouce du raccord.

  ATTENTION :

  - Si vous n'installez pas de pare-chaleur, vous devrez éloigner la cuisinière de façon à ce que le raccord de cheminée soit à 18 pouces ou au-delà de tous matériaux combustibles.
  - Toute section horizontale doit avoir une pente minimale montante vers l'extérieur de ¼ de pouce (6.35mm) au pied (30 cm) et ne doit pas dépasser 36 pouce (91.4 cm)
  - Pour un raccord à simple parois, la distance minimale au plafond doit être de 18 pouces.
  - Pour un raccord à double parois homologué, la distance minimale au plafond doit être celle qui est indiquée dans le manuel du fabricant du raccord à parois double.

  TOUTES LES PIÈCES DU RACCORD DOIVENT ÊTRE PROPRE ET EN BONNE CONDITION ET DOIVENT ETRE APROUVER POUR LE CHAUFFAGE AU BOIS.

Fixation des pièces du raccord

1. Faites une installation sommaire de toutes les sections et les coudes (si nécessaire) pour vous assurer que vous respectez les dégagements et les inclinaisons des sections horizontales et vérifier que vous avez toutes les pièces nécessaires à l'installation finale.

   - Pour une installation verticale directe vous aurez besoin
     - 1 section de 24 pouces (61 cm) ou plus
     - 1 section télescopique de longueur adéquate vous permettant de relier la section précédemment installée au collet de la cheminée.

     Note : Pour une pièce dont le plafond est très haut, quelques sections de plus seront nécessaires.

   - Pour une installation avec raccordement horizontal vous aurez besoin :
     - 1 section verticale télescopique
     - 1 coude de 90 degrés
     - 1 section horizontale télescopique de longueur adéquate. Ou de plusieurs sections advenant le cas

     Note : Pour une meilleure performance de tirage 2 coudes à 45 degrés, avec ou sans section droite entre les deux, sont préférables.

2. Démonter le tout et recommencer en vissant les pièces en partant du poêle
3. Bien insérer le tuyau de raccordement dans la buse du poêle jusqu'au rebord roulé du tuyau.

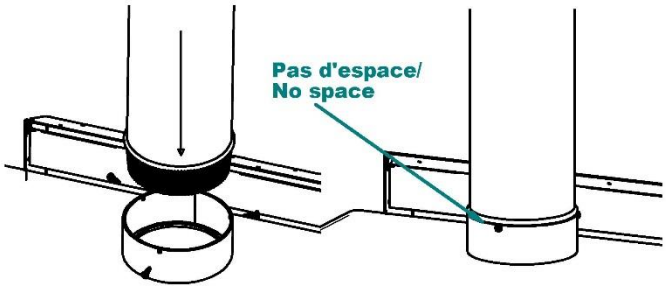

4. Visser la section de tuyau sur le collet du poêle avec un minimum de trois vis dans les perforations faites à cet effet.

   ATTENTION : Il est OBLIGATOIRE de visser le tuyau sur la buse et à chacun des joints avec un minimum de 3 vis.

5. Installer toutes les sections suivantes et les visser à la précédente jusqu'au collet de la cheminée.
6. Visser le tuyau de raccordement au collet de la cheminée.

NE PAS BRANCHER CET APPAREIL SUR UNE CHEMINÉE DÉSERVANT UN AUTRE APPAREIL DE CHAUFFAGE.

LES TUYAUX DE RACCORD NE DOIVENT JAMAIS PASSER AU TRAVERS LE PLAFOND, AU TRAVERS D'UN MUR, DANS UNE GARDE-ROBE, DANS UN GRENIER OU TOUT AUTRE ENDROIT CLOS QUI POURRAIT CAUSER UNE ACCUMULATION DE CHALEUR. SI VOUS DEVEZ PASSER AU TRAVERS DE MATIÈRE COMBUSTIBLE POUR VOUS RENDRE À LA CHEMINÉE ASSUREZ-VOUS QUE VOTRE INSTALLATION EST CONFORME À LA NORME CAN/CSA-B365.

Étapes générales d’installation d’une cheminée

N’utiliser que des cheminées approuvées, de même dimension que la sortie de l’appareil; donc 6" pour le poêle. Les cheminées utilisées doivent être testées selon la norme CAN/ULC S629 M87au Canada et selon la norme UL 103(Type HT chimneys in Standard for Chimneys, Factory-Built, Residential Type and Building Heating Appliance). Le Poêle peut être installé avec une cheminée de briques selon les normes ULC S635, ULC S640 et UL 1777. La cheminée de maçonnerie doit obligatoirement être munie d’une gaine en acier inoxydable et réponde aux normes de cheminée de maçonnerie avec gaine intérieur.

Prévoir un endroit pour le ramonage.

Il est préférable d'éviter si possible, les cheminées construites en dehors de la maison ou sur un mur extérieur et ce, surtout dans les régions froides. Les cheminées bâties à l'extérieur ont en général un tirage moins efficace. Elles peuvent même avoir un tirage inversé puisqu’il est difficile de les réchauffer suffisamment pour qu'elles atteignent leur température de fonctionnement. Une plus grande accumulation de créosote, un moins bon tirage et un rendement moindre sont quelques-unes des caractéristiques communes aux cheminées froides. Le tirage est proportionnel à la hauteur totale de la cheminée ainsi qu'à sa température. Il est donc possible d'améliorer le tirage en augmentant la hauteur de la cheminée et en réduisant la perte de chaleur de celle-ci en la munissant d'une doublure isolée. Assurez-vous que tous les joints du système de conduit de fumée soient tous étanches. Les fuites réduisent le rendement de l'appareil et peuvent même rendre l'utilisation dangereuse. Utiliser un silicone ou un ciment à haute température pour s'assurer que le joint du tuyau de fumée est étanche à l'air. Si la cheminée traverse le mur extérieur ou le toit isolé, assurez-vous que le trou après l'installation doit être étanche à l'air. Utilisez du mastic pour rendre le bâtiment étanche à l'air.

<u>Note</u> : ceci est une méthode générale d’installation d’une cheminée. Toujours vous référer au manuel du fabricant de la cheminée pour une méthode plus détaillée et adapté à votre cheminée.

1) Déterminer la longueur totale nécessaire de votre cheminée.
2) Percer tous les étages ainsi que le toit.
3) Si vous devez couper une solive assurez-vous de renforcir les solives adjacentes et de bien encadrer le trou en respectant les dimensions minimums à respecter entre les matières combustibles et le coupe-feu. Suivre les instructions du fabricant dans le manuel fourni avec le coupe-feu. **<u>Ne couper jamais une solive ou une poutre sous un mur porteur.</u>**
4) Encadrer les trous percés dans chaque niveau et le grenier en respectant les distances minimums recommandé par le manuel du manufacturier de votre cheminée. **Et installer les coupe-feux à tous les niveaux.**
5) Encadrer le trou percé dans le toit.
6) Installer le support de cheminée et le coupe-feu au plafond de la pièce dans laquelle le poêle est installé.
7) Empiler les sections de cheminée préfabriquée sur le support et dépasser le toit.
    - La cheminée doit dépasser du point le plus haut du trou, de 3 pieds (91.44cm) minimum.
    - La cheminée doit aussi dépasser de 2 pieds minimum le point le plus haut du toit se situant à l’intérieur d’un rayon de 10 pieds (304 cm) autour de la cheminée.
    - La hauteur minimum de la cheminé est de 12 pieds (365.8 cm).
    - **ATTENTION : Bien s’assurer que les sections de cheminée sont bien attachées et verrouillées ensemble.**
    - **Note : Une longueur de cheminée plus importante que le minimum requis peut augmenter la tire et aider au bon fonctionnement du poêle. Il est recommandé d’essayer le minimum en premier et d’allonger la cheminée si la tire n’est pas assez importante.**
8) Glisser le solin sur la cheminée et calfeutrer la base avec du scellant pour toît.
9) Clouer le solin sur le toit.
10) Glisser le collet de solin et fixer-le en place. Sceller le avec de la pâte silicone.
11) Visser le capuchon de cheminée et le pare-étincelle (si nécessaire).

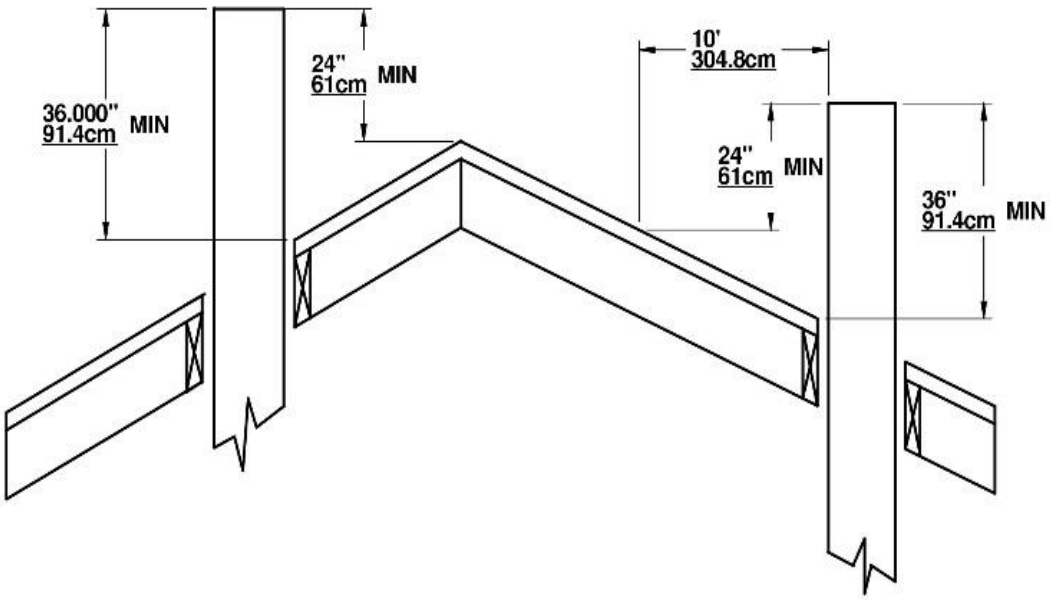

Installation verticale à l'intérieur d'une cheminée en maçonnerie

Le poêle doit être installé selon les codes locaux en vigueur ou la norme ULC S635, ULC S640. Pour l'installation de la cheminée, suivre les instructions du manufacturier.

La cheminée de maçonnerie doit avoir une gaine métallique homologuée installée à l'intérieur sur toute sa longueur du même diamètre que la sortie du poêle. Le raccord doit être calfeutré adéquatement afin qu'aucune fumée ne puissent s'infiltré dans la maison.

Pour passer au travers d'un mur qui serait entre le poêle et la cheminée, des méthodes d'installation ont été établies pour éliminer les risques d'incendie. Veuillez-vous informer auprès des autorités locales en matière de construction pour connaitre les méthodes les plus à jour.

Pour installer un poêle sur une cheminée desservant un foyer de maçonnerie condamné vous devez comme la cheminée de maçonnerie installer une gaine métallique homologuée du même diamètre que la sortie du poêle sur toute sa longueur. La jonction entre la gaine et le raccord de cheminée doit être étanche de façon à ce qu'aucune fumée ne puisse s'infiltrer dans la maison. N'oublier pas de mettre un regard de cheminée pour permettre le ramonage.

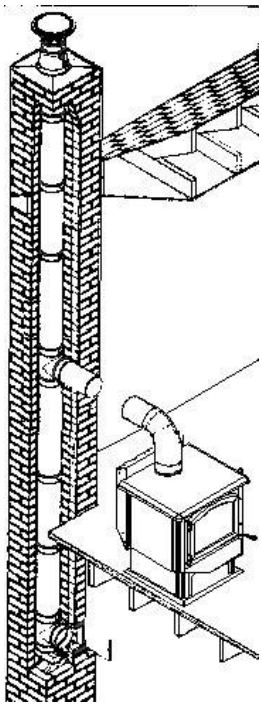

Installation verticale extérieure

Le *poêle* doit être installé selon les codes locaux en vigueur ou la norme CAN/CSA – B365. Pour l'installation de la cheminée, suivre les instructions du manufacturier.

Pour passer au travers d'un mur qui serait entre le poêle et la cheminée, des méthodes d'installation ont été établies pour éliminer les risques d'incendie. Veuillez-vous informer auprès aux autorités locales en matière de construction pour connaitre les méthodes les plus à jour

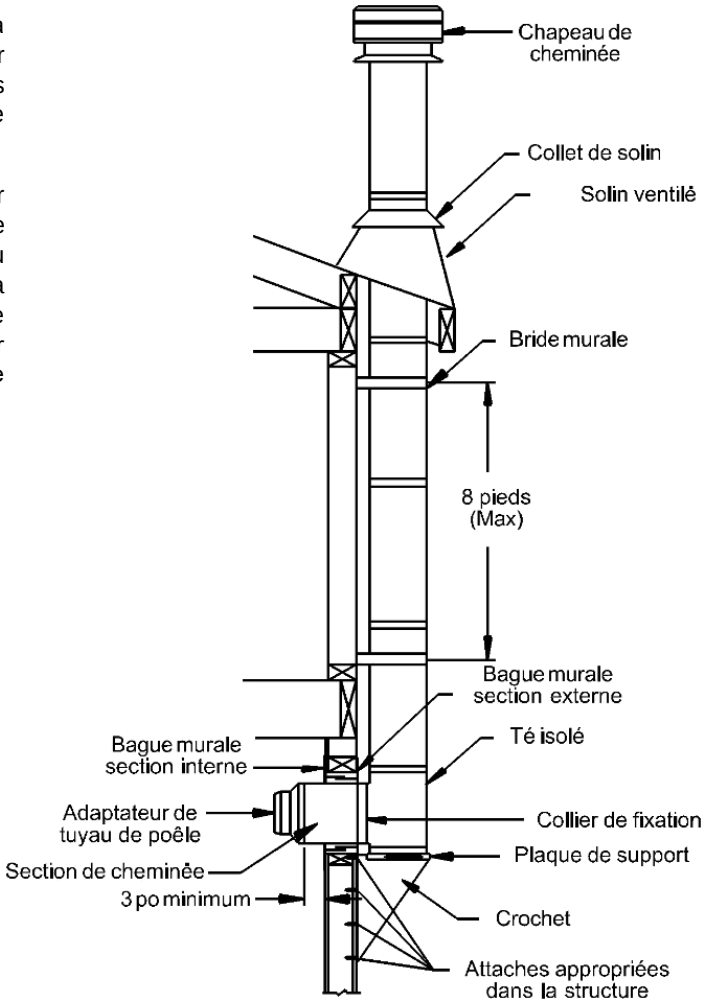

Installation verticale sur un toit cathédrale

Le *poêle* doit être installé selon les codes locaux en vigueur ou la norme CAN/CSA – B365. Pour l'installation de la cheminée, suivre les instructions du manufacturier.

Toujours passer entre les solives. Si une solive doit être coupée, vous référer au code du bâtiment local pour connaitre la façon sécuritaire de le faire ou faire exécuter les travaux par un charpentier ou un installateur accrédité.

Bien encadrer le contour de la cheminée. L'espace de dégagement minimal est inscrit dans le manuel d'installation de votre cheminée.

Ne pas combler l'espace entre le cadrage et la cheminée, aucun isolant ou tout autre matériel ne doit entrer en contact avec la cheminée.

Toujours installer un coupe-feu à chaque passage au travers d'un mur, d'un plafond, d'un plancher ou d'un grenier.

Toujours passer avec une section droite au travers des solives.

La cheminée doit être supportée par le toit cathédral, une boite de support doit être construite pour supporter le poids de la cheminée. Le poids de la cheminée ne doit jamais être supporté par le poêle.

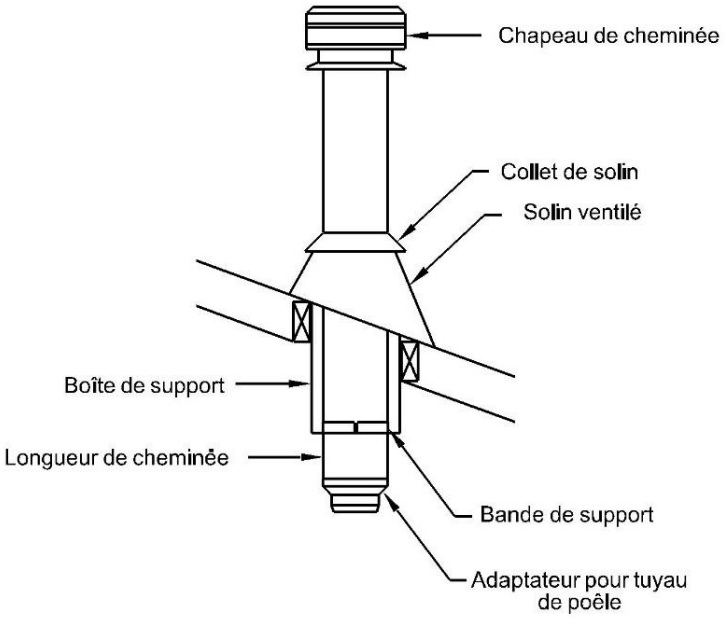

Installation croisée

Le poêle doit être installé selon les codes locaux en vigueur ou la norme CAN/CSA – B365. Pour l'installation de la cheminée, suivre les instructions du manufacturier.

Toujours passer entre les solives. Si une solive doit être coupée, vous référer au code du bâtiment local pour connaitre la façon sécuritaire de le faire ou faire exécuter les travaux par un charpentier ou un installateur accrédité.

Bien encadrer le contour de la cheminée. L'espace de dégagement minimal est inscrit dans le manuel d'installation de votre cheminée.

Ne pas combler l'espace entre le cadrage et la cheminée, aucun isolant ou tout autre matériel ne doit entrer en contact avec la cheminée.

Toujours installer un coupe-feu à chaque passage au travers d'un mur, d'un plafond, d'un plancher ou d'un grenier.

Un coupe-feu spécial doit être installé pour un grenier, il permet de garder l'isolant à distance de la cheminée.

Toujours passer avec une section droite au travers des solives.

La cheminée doit être supportée par le plancher le plus bas par un support de plafond.

Le poids de la cheminée ne doit jamais être sur les coudes, toujours installer des bandes de support pour retenir la section verticale au-dessus du coude

Le poids de la cheminée ne doit jamais être supporté par le poêle.

Certaines restrictions sont indiquées quant à l'angle maximal et la longueur maximale autorisée de la section en angle. Consulté le manuel de la cheminée ou les codes en vigueur dans votre localité.

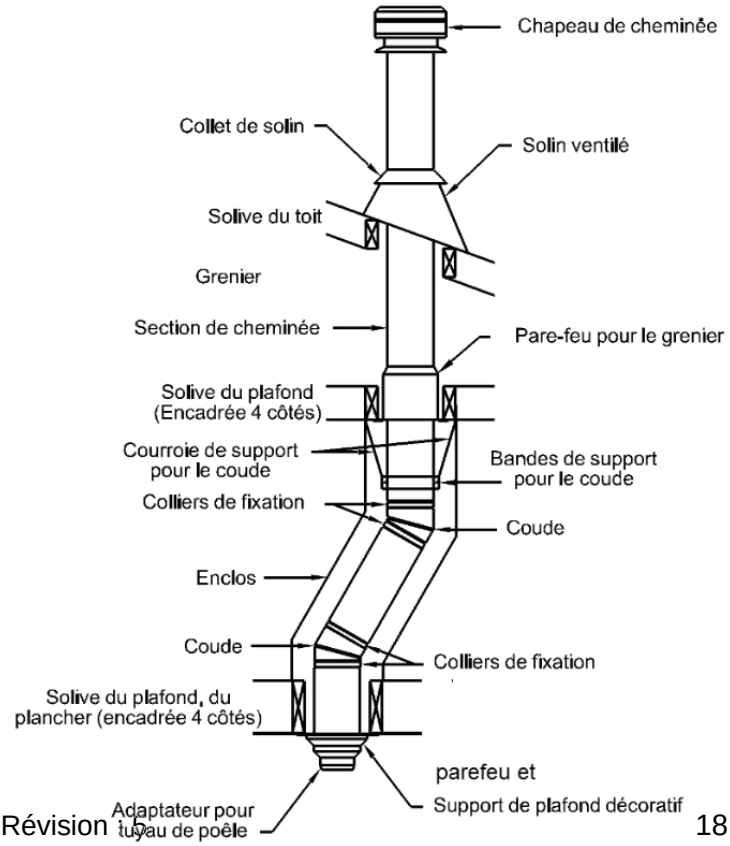

Installation verticale

Le poêle doit être installé selon les codes locaux en vigueur ou la norme CAN/CSA – B365. Pour l'installation de la cheminée, suivre les instructions du manufacturier.

Toujours passer entre les solives. Si une solive doit être coupée, vous référer au code du bâtiment local pour connaitre la façon sécuritaire de le faire ou faire exécuter les travaux par un charpentier ou un installateur accrédité.

Bien encadrer le contour de la cheminée. L'espace de dégagement minimal est inscrit dans le manuel d'installation de votre cheminée.

Ne pas combler l'espace entre le cadrage et la cheminée. Aucun isolant ou tout autre matériel ne doit entrer en contact avec la cheminée.

Toujours installer un coupe-feu à chaque passage au travers d'un mur, d'un plafond, d'un plancher ou d'un grenier.

Un coupe-feu spécial doit être installé pour un grenier, il permet de garder l'isolant à distance de la cheminée.

Toujours passer avec une section droite au travers des solives.

La cheminée doit être supportée par le plancher le plus bas par un support de plafond. Le poids de la cheminée ne doit jamais être supporté par le poêle.

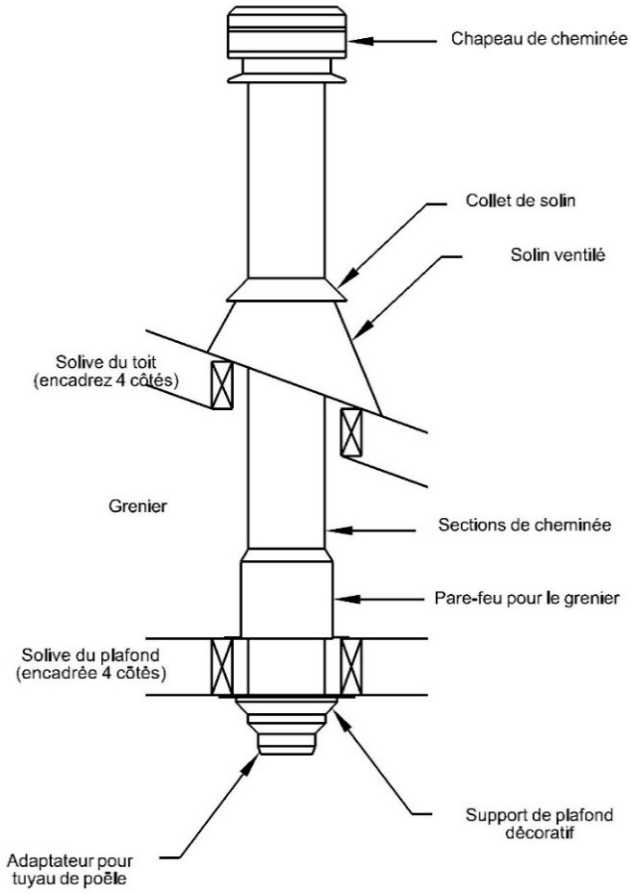

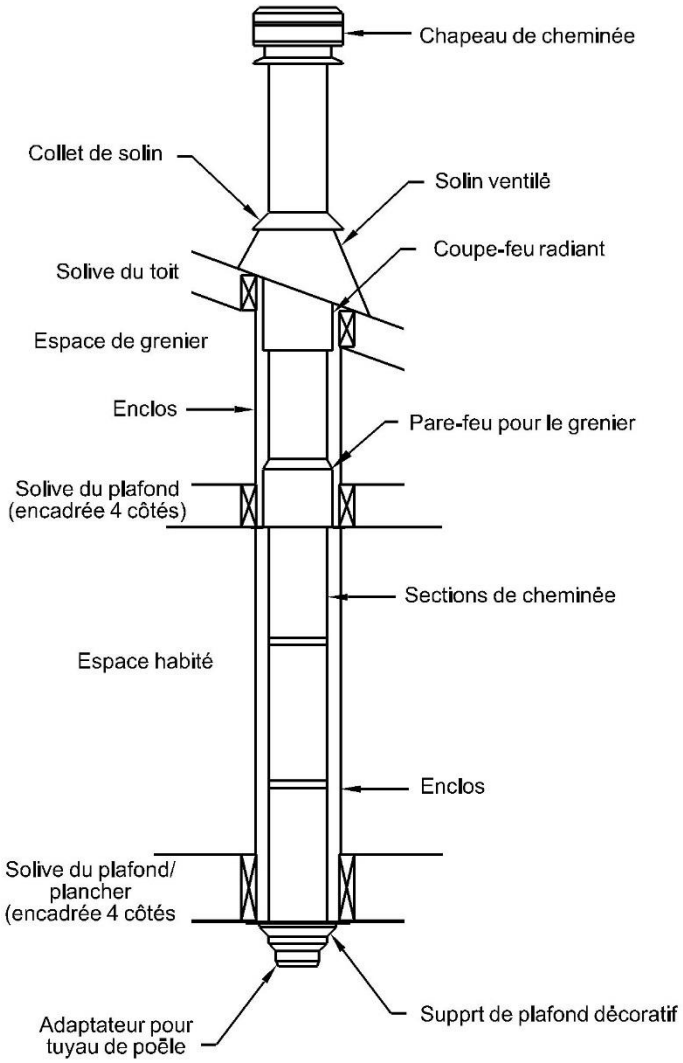

Apport d’air de combustion

Dans une maison conventionnelle l’apport en air extérieur par une circulation naturel est normalement suffisant au bon fonctionnement de votre poêle.

Dans les constructions récente l’alimentation naturel de la maison ne suffit pas au bon fonctionnement du poêle, Afin d’éviter que la fumée n’entre dans la maison lors du fonctionnement par exemple : d’un sèche-linge, d’une hotte de cuisinière ou d’un ventilateur de salle de bain, qui crées une dépressurisation de la maison. L’installation d’un conduit d’apport d’air de combustion extérieur est recommandée.

Sans conduit d’apport d’air extérieur il est recommandé d’ouvrir légèrement une fenêtre dans la même pièce pour éviter que la pièce où se retrouve le poêle tombe en pression négative lors du fonctionnement de l’un des appareils ci-haut mentionné.

AVERTISSEMENT : NE PAS INSTALLER DANS UNE MAISON MOBILE

Une maison mobile installée sur une fondation est considérée comme une maison conventionnelle.

Obstruction de l’admission d’air

Si le poêle s’éteint après avoir fermé la porte, il est possible que l’admission d’air extérieur soit bouchée ou fermée par le clapet.

Après une longue période d’inutilisation, les insectes et petits animaux peuvent avoir construit des nids.

En hiver après une tempête l’entrée d’air peut être bouchée.

Avant la saison de chauffage, vérifiez que rien n’obstrue le passage de l’air.

Remplacement des déflecteurs en acier

Votre appareil est muni de déflecteurs internes en acier pour éviter l'usure prématuré du déflecteur en acier situé en dessous. Étant exposé à des températures très élevés avec le temps la tôle d'acier se désagrège et ne remplit plus sa fonction de protéger la tôle qui est en dessous. Il faut donc la remplacer.

Plaque de protection du déflecteur avant

La plaque en acier avant sert à protéger le couloir d'admission d'air primaire. Lorsqu'il est perforé le feu peut endommager le couloir et permettre à la fumée de sortir par l'admission d'air. Il doit alors être remplacé.

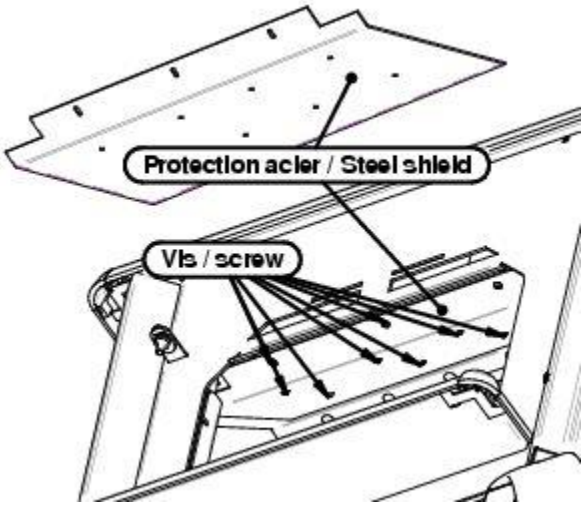

Pour remplacer le déflecteur avant il faut

1. Retirer les 3 premiers tubes
2. La première rangée de briques pour pouvoir dévisser et visser le déflecteur en place.

Démonter le vieux déflecteur

- Retirer toutes les vis qui retiennent le déflecteur et retirer le.
- Installer le nouveau déflecteur en prenant soin de mettre toutes les vis dans les perforations.
- Réinstaller les tubes, les briques et la laine isolante selon les instructions à leur sujet dans le présent manuel.

Remplacement des tubes en acier inoxydable

Malgré qu'ils soient en acier inoxydable résistant à de haute température et les conditions extrêmes auxquels ils sont soumis les tubes finissent par se corroder et se perforer. Votre poêle à ce moment devient moins performant. Pour garder la performance de votre poêle ils doivent donc être changés à l'occasion.

Installation des tubes en acier inoxydable

Il y a deux sortes de tubes à installer. Les trois du fond, qui sont perforés d'une rangée de trou d'un seul côté, et les deux qui vont à l'avant et sont perforés des 2 côtés.

Pour assurer la bonne orientation des tubes il y a une encoche à une des extrémités des tubes. Vous devez faire corresponde cette encoche avec celle d'un des deux couloirs d'admission d'air.

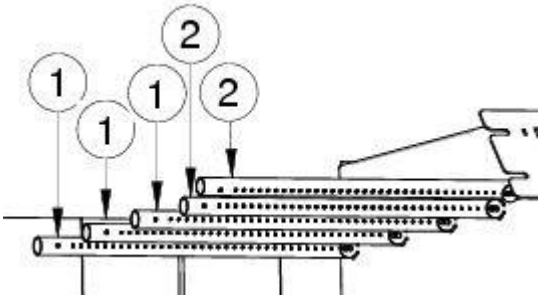

Étapes à suivre pour l'installation d'un tube

1) Insérer un bout dans un des deux couloirs.
2) Insérer l'autre bout dans le trou correspondant de l'autre couloir d'air chaud.
3) Centrer le tube en alignant les trous correspondants et Insérer une vis à chaque extrémité pour bien tenir le tube.

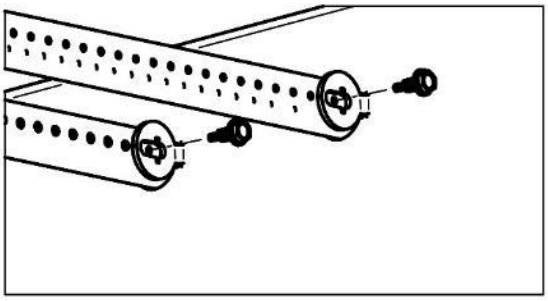

4) Passer au tube suivant.

Pour démonter les tubes, faire les étapes dans le sens inverse.

Installation du support de tube

Passer le support au-dessus des tubes et le visser à la tôle du dessus comme illustré ci-contre.

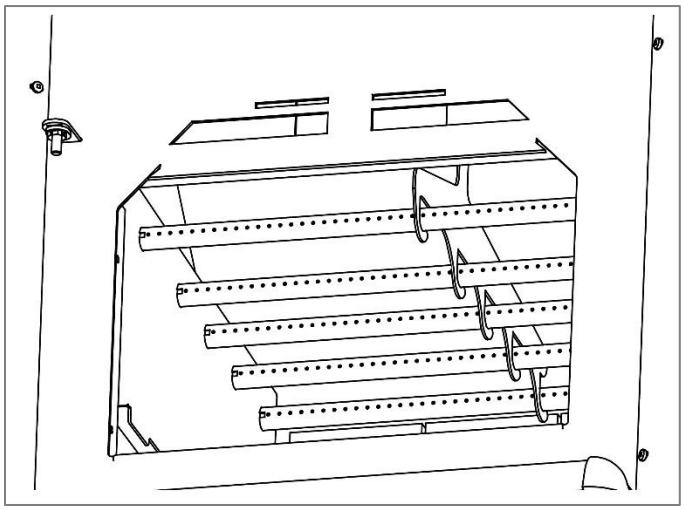

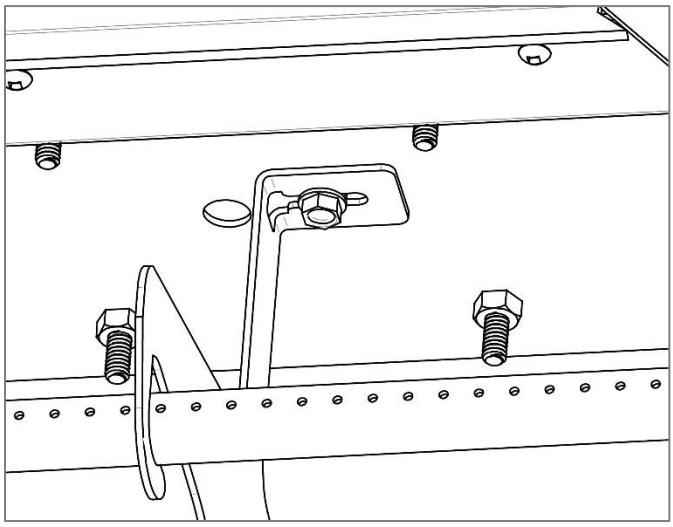

Instructions d'opération

- **TOUJOURS OPÉRER LA PORTE FERMÉE. Laisser la porte ouverte peut entraîner un emballement, une surchauffe du poêle et créer des dommages permanents ainsi qu'un feu de cheminée.**
- **IL EST RECOMMANDÉ D'INSTALLER UN DÉTECTEUR DE FUMÉE ET UN DÉTECTEUR DE CO2 DANS LA PIÈCE OU EST INSTALLÉ LE POÊLE. Il est possible que le détecteur de fumée s'allume lorsque de la fumée s'échappe.**
- **NE JAMAIS FRAPPER LA PORTE.**
- **NE JAMAIS BRÛLER DE LIQUIDE INFALMMABLE. Les liquides inflammables dégagent une chaleur très intense et la combustion est difficilement contrôlable. Leur utilisation peut créer un emballement et la surchauffe du poêle. Et peuvent même mener à un feu de cheminée et un incendie.**
- **TOUJOURS VOUS ASSURER QUE L'ADMISSION D'AIR N'EST PAS OBSTRUÉE AVANT D'ALLUMER UN FEU.**
- **NE JAMAIS SURÉLEVER LE FEU AVEC UNE GRILLE OU DES CHENETS. CONSTRUIRE LE FEU DIRECTEMENT DANS LE FOND DE L'ÂTRE.**

Installation de la poignée amovible

Glisser la poignée amovible sur la tige en métal carrée en la passant à travers de l'orifice carré et rectangulaire de la poignée amovible.

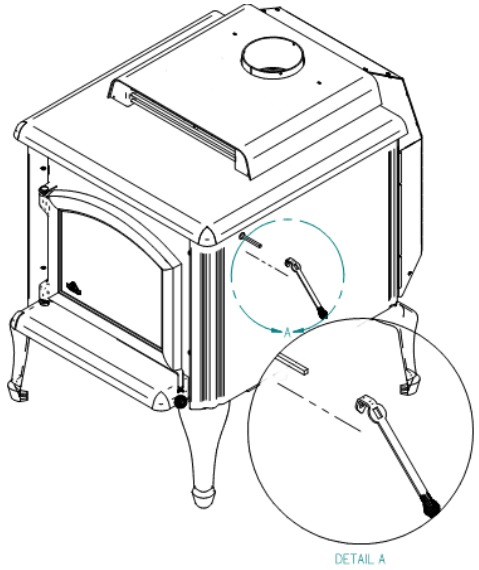

Contrôle d'admission d'air primaire et secondaire

Lorsque le clapet sur le côté du poêle est vertical, l'admission d'air de combustion se fait seulement par les tubes, à l'inverse lorsque le clapet de contrôle des gaz d'admission est en angle l'admission d'air de combustion se fait par l'admission d'air situé au-dessus de la porte.

Attention : Opérer le poêle avec l'admission primaire complètement ouverte pendant une longue période peut endommager le poêle.

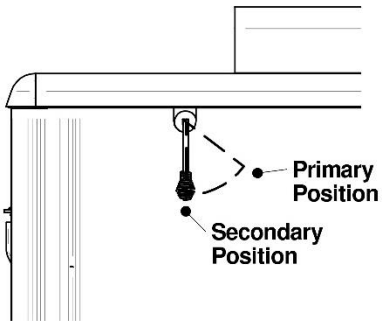

IL EST INTERDIT DE MODIFIER L'ADMISSION D'AIR POUR OBTENIR UN FEU PLUS VIF OU POUR QUELCONQUE AUTRE RAISONS. CE GENRE DE MODIFICATION PEUT ANNULER VOTRE GARANTIE.

Allumage

Après avoir complété l'installation selon les recommandations d'usage, vous voilà prêt pour l'allumage !

1) Tourner le clapet d'admission d'air en position horizontal pour permettre l'admission directe d'air dans la chambre de combustion.
2) Disposer le papier journal et le petit bois d'allumage et allumer le tout selon votre méthode d'allumage préféré.
3) Refermer la porte partiellement en laissant un petit jour. Une fois que la cheminée s'est réchauffée suffisamment refermer la porte complètement et laisser l'admission d'air en position horizontale pour que votre feu d'allumage soit bien attisé.
4) Une fois que le bois d'allumage forme un lit de braise, ajoutez progressivement des bûches En suivant les instructions pour maintenir un feu

NE CHARGER PAS L'APPAREIL AU-DELÀ DE LA HAUTEUR DES BRIQUES.

On peut ensuite contrôler la combustion en fermant ou en ouvrant les prises d'air. Le bois brûlera plus rapidement si les prises d'air sont ouvertes au maximum et plus lentement si elles ne sont que légèrement ouvertes.

- **NE PAS LAISSER LE POÊLE SANS SURVEILLANCE LORSQUE LA PORTE EST LÉGÈREMENT OUVERTE LORS DE L'ALLUMAGE. TOUJOURS FERMER LA PORTE APRÈS L'ALLUMAGE.**

- **TOUJOURS OPÉRER LE POÊLE LA PORTE FERMÉ**
- **NE PAS UTILISER DE PRODUITS CHIMIQUE OU DE LIQUIDES INFLAMABLES POUR ALLUMER UN FEU OU LE RAVIVER.**
- **NE PAS BRÛLER DE DÉCHETS OU TOUT AUTRE PRODUITS FLAMMABLES COMME L'ESSENCE, LE NAPHTA, OU L'HUILE À MOTEUR.**
- **NE CONSTRUISER PAS LE FEU TROP PRÈS DE LA VITRE.**
- **ENTREPOSER LES PRODUITS INFLAMABLES SUFFISAMENT LOIN DE L'APPAREIL.**

Premier feu

Lors des premières heures de mise en service de votre appareil, vous devez le réchauffer graduellement. Il est interdit de le chauffer à feu vif afin de permettre une cuisson adéquate de la peinture qui recouvre l'appareil et favoriser son adhésion au métal. Vous devez éviter un choc thermique qui pourrait faire décoller ou blanchir celle-ci. Assurez-vous que la pièce est bien ventilée afin d'éliminer les mauvaises odeurs et la fumée dégagées par la peinture durant les premières heures d'utilisation.

Même si ce désagrément n'est que temporaire, ouvrir les fenêtres et les portes afin d'assurer une bonne ventilation. Cette peinture spéciale est conçue pour supporter des températures allant jusqu'à 1200°F (650°C).

Maintenir un feu

Pour ajouter du bois dans la chambre de combustion afin de maintenir le feu.

1) Ouvrir le clapet d'admission d'air en position horizontal et attendre quelques secondes que le feu s'ajuste aux nouvelles conditions.
2) Ouvrir la poignée à la première encoche et attendre que le feu s'ajuste.
3) Ouvrir la poigné complètement et entrouvrir la porte en laissant le temps encore au feu de s'ajuster
4) Ouvrir la porte assez grande
5) Déplacer les braises encore brûlantes vers la porte pour qu'elles puissent être alimenté en oxygène et brûler complètement et qu'elles aident à l'embrasement de la nouvelle charge. Au lieu d'être étouffée dans le fond de l'âtre.
6) Ajouter du bois par-dessus les cendres sans trop en mettre près de la porte.

ATTENTION :

- **NE SURCHARGER PAS LE POELE AU-DELA DE LA HAUTEUR DES BRIQUES.**
- **NE CONSTRUISER PAS LE FEU TROP PRÈS DE LA VITRE**.
- **VOTRE APPAREIL EST CONCU POUR BRÛLER DU BOIS DE CORDE. TOUT AUTRE TYPE DE BOIS N'EST PAS RECOMMANDÉ.**

7) Refermer la porte partiellement et laisser le bois s'embraser
8) Une fois le feu bien pris refermer la porte complètement.
9) Réajuster le clapet d'admission d'air aux conditions de chauffage désiré.

RISQUE DE SURCHAUFFE. NE PAS LAISSER LE POÊLE SANS SURVEILLANCE LORSQUE LA PORTE EST LÉGÈREMENT OUVERTE LORS DU CHARGEMENT. TOUJOURS FERMER LA PORTE APRÈS LE CHARGEMENT.

NE PAS UTILISER DE LIQUIDES INFLAMABLES POUR RAVIVER UN FEU. ***Garder la porte ouverte n'est pas conseillé. Lorsqu'on chauffe l'appareil, des étincelles peuvent sortir de l'âtre. Un emballement du feu peut être créé causant la surchauffe de l'appareil et des tuyaux à fumée.***

Fonctionnement des ventilateurs

En position de marche le thermo disque s'enclenche lorsque la température de la boite de ventilation sur laquelle il est fixé dépasse les 120 Fahrenheit (49 °Celsius).

LE CABLE ELECTRIQUE DU VENTILATEUR NE DOIT PAS PASSER SOUS OU DEVANT L'APPAREIL.

Sélection du bois de chauffage

Cet appareil est conçu pour brûler du bois de chauffage seulement. Brûler du bois suffisamment sec donne un meilleur rendement et moins d'émission de polluant, en comparaison avec du bois mou ou du bois fraichement coupé.

Information obtenue par l'hygromètre

Le bois de chauffage est normalement prêt et sec entre 10% et 25% d'humidité.

Des bûches fraichement coupées ont normalement une humidité relative de 80% ou plus dépendant des espèces. Pendant le séchage, le bois peut rapetisser, fendre, se tordre et changer de forme. La plupart du bois doit être séché avant d'être utilisé. Le séchage à l'air est la méthode la plus commune pour le bois de corde.

Il faut sécher le bois pendant l'été ou au moins 6 mois avant de le brûler. Le bois sec est plus foncé, est craqué aux extrémités, et à un bruit de cloche lorsque deux morceaux sont frappés ensemble.

Selon votre position géographique le taux d'humidité minimum qu'il est possible d'obtenir se situe entre 12% et 15 %

Ne Pas Brûler

N'utiliser jamais d'essence, de combustible pour lanterne de type essence, de kérosène, de liquide pour allume charbon ou de liquides similaire pour allumer ou ''rafraîchir'' un feu dans cet appareil de chauffage. Gardez tous ces liquides à bonne distance de l'appareil de chauffage pendant son utilisation.

- De déchets ;
- De gazon ou de déchet de jardins ;
- De Matériel contenant du caoutchouc ;
- De matière plastique ;
- De déchets contenant du pétrole, de la peinture ou du solvant ;
- De matière contenant de l'amiante ;
- Des débris ou des matériaux de construction ;
- Des traverses de chemin de fer et du bois traité ;
- Du fumier ou des entrailles d'animaux ;
- Du bois de grève ou gorgée de sel ;
- Du bois vert ;
- Produits de papier, de carton, de contreplaqué ou des panneaux de particules.

L'interdiction de brûler ces matériaux n'interdit pas l'utilisation de blocs d'allumage fabriqués à partir de papier, de carton, de la sciure, de la cire et des substances similaires. Brûler

ces matériaux peut entraîner la libération de fumées toxiques ou de rendre l'appareil de chauffage inefficace.

Entreposage du bois de chauffage

Le bois prêt à brûler doit être entreposé dans un endroit sec, à l'abri des intempéries.

Il ne doit pas être entreposé sous le poêle ou trop près de celui-ci.

Advenant que le bois est entreposé à proximité du poêle, pour éviter qu'il n'atteigne la température d'auto-inflammation, il ne doit pas être à l'intérieur des dégagements minimum aux matières combustibles.

10 pouces (25.4 cm) derrière le poêle.

20 pouces (50.8 cm) de chaque côté

48 pouces (122 cm) à l'avant.

Tirage

Le tirage est la force par laquelle l'air se déplace de l'appareil au sommet de la cheminée. La quantité de tirage d'une cheminée dépend de sa longueur, le positionnement géographique, des obstacles à proximité et d'autres facteurs. Trop de tirage peut causer une chaleur excessive et ainsi endommager le poêle et ses composantes.

Un feu incontrôlable ou une chaleur excessive indique habituellement qu'il y a trop de tirage dans la cheminée.

Lorsque qu'il y a un tirage inadéquat ou un manque de tirage le poêle peut laisser s'échapper de la fumée dans la pièce ou la fumée peut sortir par le joint du tuyau à fumée.

Maintenance

Retirer les cendres

La combustion du bois ne transforme pas le bois à 100 % en gaz de combustion. Il reste souvent des résidus de cendres qui doivent être retirées de la chambre de combustion pour permettre à l'air de bien circuler

Il faut dont enlever les cendres environ tous les deux ou trois jours en période de chauffage intense. Ne laisser pas la cendre s'accumuler de façon excessive dans la chambre de combustion, car elle peut limiter l'apport d'air entre les bûches et réduire considérablement le rendement énergétique de l'appareil.

Le meilleur moment pour retirer les cendres c'est après une longue période de chauffage comme le matin lorsque le poêle est relativement froid et que la cheminée est encore un peu chaude et tire l'air et la poussière des cendres vers l'extérieur.

Pour vider la chambre de combustion des cendres présentes, vous devez avoir le matériel suivant.

- Une petite pelle à cendre.
- Un balai à cendre.
- Une chaudière de métal avec un couvercle hermétique. Ou un récipient vendu sur le marché fait exprès pour y mettre les cendres.

Au travers des cendres il y a souvent des braises encore allumées, celles-ci peuvent rester allumées pendant plusieurs heures voire des jours. Il est donc très important que la chaudière ou le contenant à cendre soit munis d'un couvercle en métal qui ferme étanche et le contenant ne doit pas être déposé directement sur le plancher. L'utilisation d'une tuile de céramique, de briques, ou de toute autre matière incombustible sous le contenant est très fortement recommandée et constitue une bonne pratique.

Disposition des cendres

Les cendres contiennent des braises qui sont peut-être encore allumées. Celles-ci, si elles ont suffisamment d'oxygène, peuvent rester allumées pendant plusieurs heures et mêmes quelques jours.

Il est donc obligatoire de mettre les cendres :

- Dans un contenant en métal avec un couvercle étanche et bien fermé.
- À l'extérieur de votre domicile directement sur le gravier, sur une dalle de béton, des briques, ou toute autres matières incombustibles.
- Suffisamment loin de toute matière combustible.
- Aucun liquide inflammable ne doit se trouver à proximité avant de les jeter ou de les enfouir dans le sol. Les cendres doivent rester dans le contenant fermé tant et aussi longtemps qu'elles ne sont pas froides et que les braises ne soient toutes éteintes.

NE PAS JETER DE DÉCHETS DANS LE CONTENANT À CENDRES

Formation de créosote

Le bois qui brûle lentement produit du goudron et d'autres vapeurs organiques qui forment un ensemble que l'on appelle « la créosote ». Ces vapeurs se condensent dans la cheminée relativement fraîche lorsque le bois brûle à petit feu formant ainsi des résidus de créosote sur les parois de la cheminée et dans le raccord de la cheminée. La créosote peut prendre soit la forme d'un liquide goudronneux, de poussière de suie ou de dépôt sous forme de cristaux. Lorsqu'il a pris feu, la créosote dégage une très forte chaleur et est la cause principale des feux de cheminée.

La cheminée, et le raccord de cheminée doivent être inspectés régulièrement, au moins une fois par semaine pendant les premiers mois d'utilisation du poêle pour déterminer la fréquence de ramonage de votre installation. Plus votre feu est chaud, moins il y a formation de créosote.
Contacter les services d'incendie de votre localité pour connaitre la procédure en cas de feu de cheminée

Inspection de la cheminée

Selon le taux d'humidité du bois, l'essence de bois utilisée, la qualité de la combustion et de plusieurs autres facteurs la créosote peut s'accumuler très rapidement dans la cheminée et dans le raccord.

La cheminée doit être inspectée au moins à tous les mois pendant la saison de chauffage. Pour cela vous pouvez consulter un ramoneur accrédité pour qu'il évalue la fréquence à laquelle votre cheminée doit être ramonée. Vous pouvez aussi le faire vous-même en éteignant complètement votre poêle, en retirant les vis du collet de la cheminée ainsi que les vis du collet du poêle pour détacher le raccord et l'inspecter. Ensuite vous regarder directement à l'intérieur de la cheminée à l'aide d'une lampe de poche. Pour les cheminées de maçonnerie vous pouvez prendre un petit miroir et l'entrer par le regard de ramonage. Pour une cheminée préfabriquée extérieure le Té du bas a souvent un couvercle que l'on peut ouvrir pour faire le ramonage. Il est préférable de faire l'inspection de jour et par une journée ensoleillé.

Une accumulation de plus de 3mm (1/8 pouces), un diamètre apparent plus petit que la cheminée ou que vous ne voyez pas le chapeau de cheminée est le signe qu'il y a une formation importante de créosote dans votre cheminée. Vous devez donc la ramoner pour éviter un feu de cheminée.

Ramonage de la cheminée

Le ramonage de la cheminée demande une logistique spéciale dont plusieurs tiges de fibre de verre avec des embouts filetés ainsi qu'une brosse adaptée au diamètre de la cheminée.

Le ramonage requiert aussi de monter sur le toit pour enlever le chapeau de la cheminée et même une section de cheminée si la cheminée dépasse de plus de 5 pieds du toit et d'y effectuer le ramonage.

Si vous ne vous sentez pas à l'aise de le faire vous-même il est fortement recommandé de faire affaire avec un ramoneur accrédité par l'APC au Québec, par le WETT dans le reste du Canada et par le NFI aux l'États-Unis.

Entretien de la porte

La porte est l'élément mobile de votre poêle qui demande une attention particulière. Son étanchéité est primordiale. L'un des premiers signes d'usure du cordon de fibre de verre tressé est que la suie blanche semble coller sur la vitre et sur les parois situées à l'endroit où l'air entre.

Ajustement de l'étanchéité de la porte

Si le cordon semble encore en bon état mais est un peu écrasé, il a probablement besoin d'être resserrer sur la façade du poêle.

Ajustement du côté des gonds

Important : Pour éviter de perdre l'équerrage de la porte, fermer la porte, laisser la poignée verrouillée et ne desserrez qu'un gond à la fois.

1) Desserrer légèrement le gond du haut
2) Pousser sur la porte pour la rapprocher de la façade du poêle et écraser légèrement le cordon.
3) Tout en poussant sur la porte, resserrer le gond du haut.
4) Desserrer légèrement de gond du bas.
5) Pousser sur la porte pour la rapprocher de la façade du poêle et écraser légèrement le cordon.
6) Tout en poussant sur la porte, resserrer le gond du bas.
7) Ouvrer la porte et glisser un bout de papier entre le cordon et la façade du côté des gonds et refermer la porte.
8) Si vous êtes capable de retirer le bout de papier ainsi coincé sans le déchirer recommencer les étapes ci-haut.
9) Si après quelque tentative le bout de papier glisse toujours facilement. Le cordon n'est plus étanche et doit être changé.

Ajustement du côté opposé aux gonds

De ce côté l'ajustement se fait dans le mécanisme situé sous la porte.

1) Ouvrez la porte
2) Avec un tournevis carré visser d'un quart de tour à la vis près de l'ouverture ou la poignée entre.
3) Refermer la porte en mettant un bout de papier entre le cordon et la façade.
4) Si vous êtes capable de retirer le papier ainsi coincé sans le déchirer recommencer les étapes ci-haut.
5) Si la vis est complètement vissée et que le bout de papier glisse toujours facilement. Le cordon n'est plus étanche et doit être remplacé.

Nettoyage de la vitre

Pour le nettoyage de la vitres, J.A. ROBY INC. recommande d'utiliser les produits vendus spécialement à cet effet ou un nettoyeur à four en évitant toutes les surfaces autres que la vitre.

- Éviter le nettoyage à chaud ainsi que les nettoyants abrasifs. Le nettoyage à chaud peut créer un choc thermique dans la vitre et causer son éclatement.

Démontage et remontage de la porte

Pour le démontage ne pas desserrer le gond du bas.

1) Garder la porte verrouillée
2) Dévisser l'écrou du gond du haut jusqu'au bout du boulon sans le détacher.
3) Déverrouiller la porte et l'ouvrir en la retenant.
4) Basculer lentement la porte vers le bas et dégager le gond du haut.
5) Lever la porte et dégager le gond du bas.

Pour remonter la porte.

1) Insérer la porte sur le gond inférieur et redressez la porte contre la façade. Placez le gond dans la charnière supérieure
2) Fermer la porte contre la façade et mettre à niveau.
3) Verrouiller la poignée tout en conservant le niveau.
4) Visser l'écrou du haut tout en alignant la rondelle avec le gond.
5) Assurez-vous de l'étanchéité de la porte.

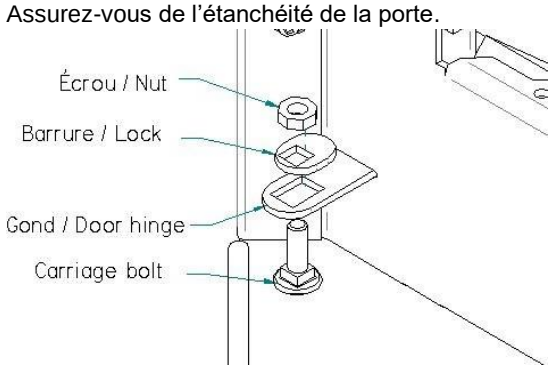

Changement d'une vitre brisée

POUR ÉVITER QUE LA VITRE SE BRISE ÉVITER DE FRAPPER LE VERRE,

- **NE METTEZ PAS D'EAU QUI POURRAIT CRÉER UN CHOC THERMIQUE,**
- **NE CLAQUEZ PAS LA PORTE.**
- **NE CONSTRUISER PAS DE FEU TROP PRÈS DE LA PORTE.**
- **NE PAS CHAUFFER VOTRE POÊLE SI LA VITRE EST CASSÉE OU CRAQUÉE.**

Vous devez la remplacer par une vitre de vitrocéramique de 4mm de forme adéquate, contacter votre détaillant pour avoir une vitre de remplacement.

NE PAS UTILISER DE SUBSTITUTS

Pour remplacer la vitre :

1) Dévisser partiellement les vis qui retiennent les quatre supports de vitre.
2) Retirer les morceaux de verre brisé et nettoyer la porte
3) Autour de la vitre il doit y avoir un cordon plat de fibre de verre pour en assurer l'étanchéité. Si le cordon n'y est pas vous devez l'installer sans mettre de tension dessus pour le garder le plus épais possible. Le cordon a un autocollant d'un côté.
4) Installer la vitre et replacer les supports de vitre du bas en resserrant les vis sans trop les serrer. Une vis trop serrée peut créer un point de pression et faire éclater la vitre. Il s'agit ici de compresser légèrement le cordon autour de la vitre contre la porte
5) Replacer les supports du haut et serrer les vis de façon à ne pas trop les serrer.
6) Vérifier le vissage.
7) Il est possible que vous ayez de la difficulté à replacer la vitre à la verticale. Vous devrez donc retirer la porte. Voir les instructions dans le manuel pour le faire

Changement du cordon de porte

Lorsqu'il n'est plus possible d'ajuster la porte pour que le cordon soit écrasé, c'est que le cordon de la porte est rendu à la fin de sa vie utile. Il se peut aussi que le cordon soit endommagé. Il faut donc le remplacer.

Le cordon utilisé pour votre poêle, est un cordon de fibre de verre d'un diamètre de ½ pouce (12.7 mm)

Pour installer un nouveau cordon, il est préférable de démonter la porte du poêle. Voir les instructions sur le démontage et remontage de la porte.

Préparation du cordon

1) Prendre les filaments d'un bout effiloché du cordon et les retourner vers l'intérieur du cordon.
2) Ajouter un peu de Latex ou de la silicone haute température, au bout du cordon pour que le bout du cordon soit net.
3) Enlever le vieux cordon et nettoyer le fond de la rainure dans laquelle le cordon était installé.
4) En commençant dans un coin du bas de la porte étendre et vérifier la longueur du cordon.
5) Couper le cordon ½ pouce trop long et refaire les étapes 1 et 2.

Pose du cordon

1) Mettre du scellant haute température dans le fond de la rainure propre pour coller le cordon
2) Déposer le cordon en commençant par l'un des deux coins du bas en le distribuant tout autour de la porte dans sa rainure. Ne tendez pas le cordon en le posant. Il doit être relâche
3) Coller les deux bouts de cordon à 90 degrés l'un de l'autre comme illustré et ajouter un peu de scellant entre les deux.
4) Laisser sécher le scellant haute température pendant au moins 48 heures avant de remonter la porte sur ses gonds et de réajuster son étanchéité.

Action à prendre lors d'un feu de cheminée

Contacter les autorités de votre localité sur la procédure à suivre lors d'un feu de cheminée. Et soyez sûr de bien connaitre la procédure en cas de feu de cheminée.

1. Fermer hermétiquement la porte et les prises d'air et le régulateur de tirage.
2. Arroser le matériel combustible adjacent à la cheminée.
3. Sonner l'alarme, évacuer la maison si nécessaire et appeler les pompiers.
4. Ne jamais toucher les tuyaux avant que le feu ne soit complètement éteint.

Ne pas réutiliser la cheminée avant l'inspection ou la réparation.

Annexe 1

Schéma éclaté des portes

Porte carrée

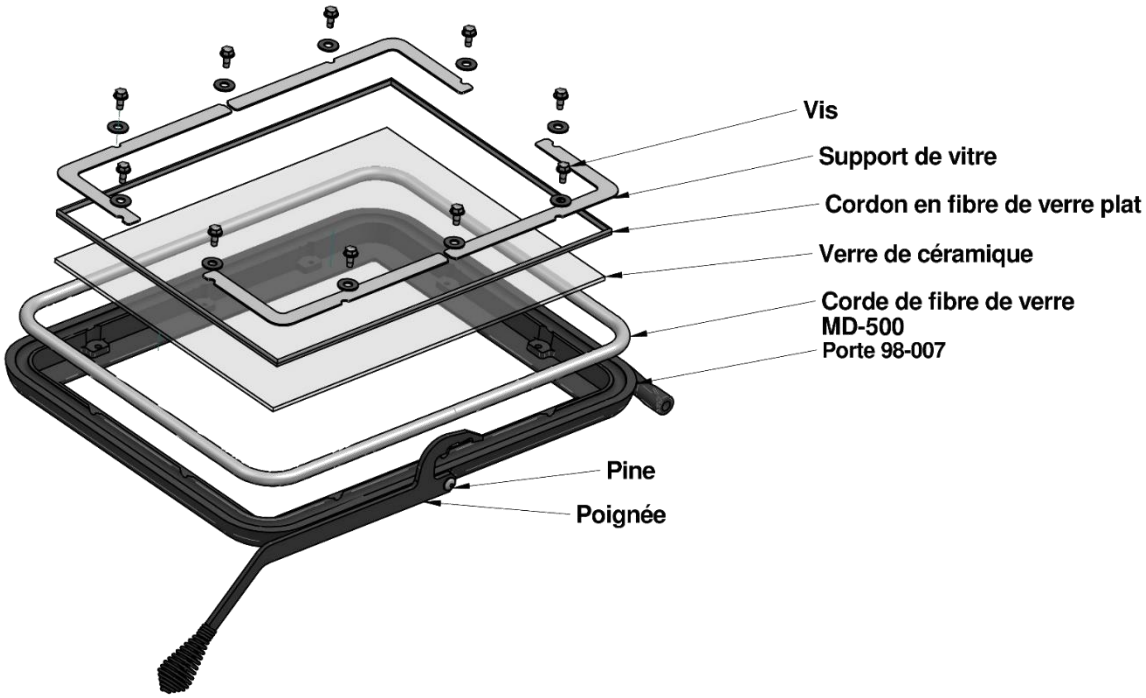

Porte arquée

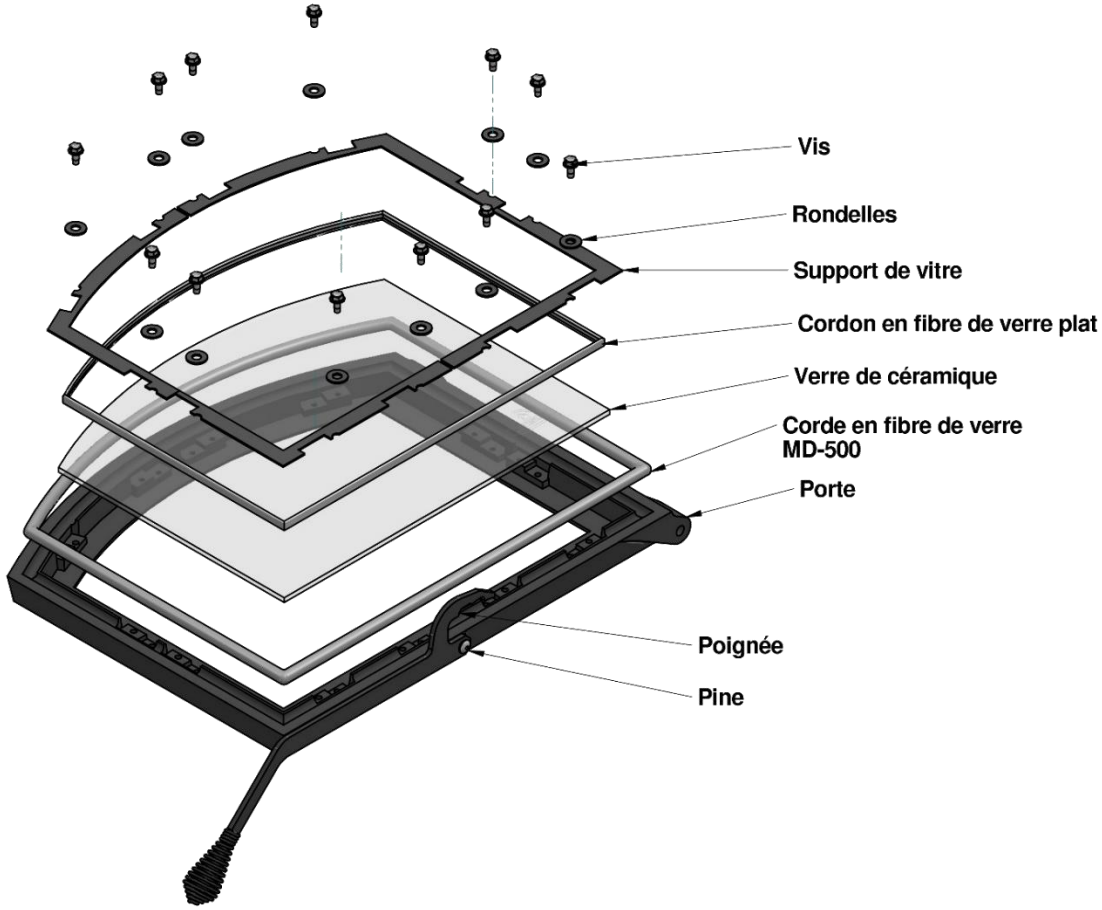

Annexe 2

Schéma électrique des ventilateurs

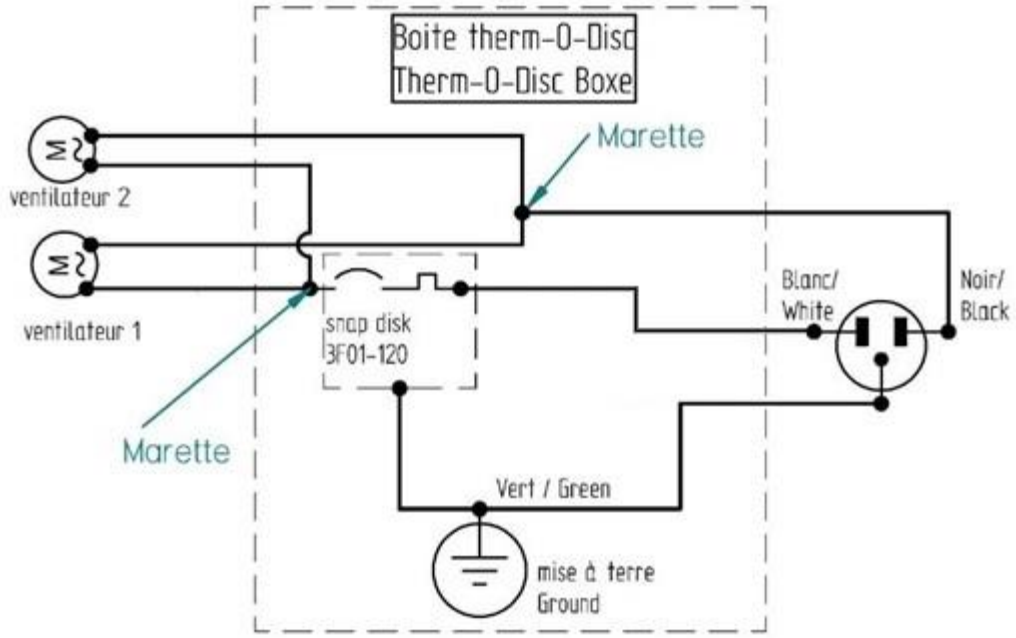

Description des pièces

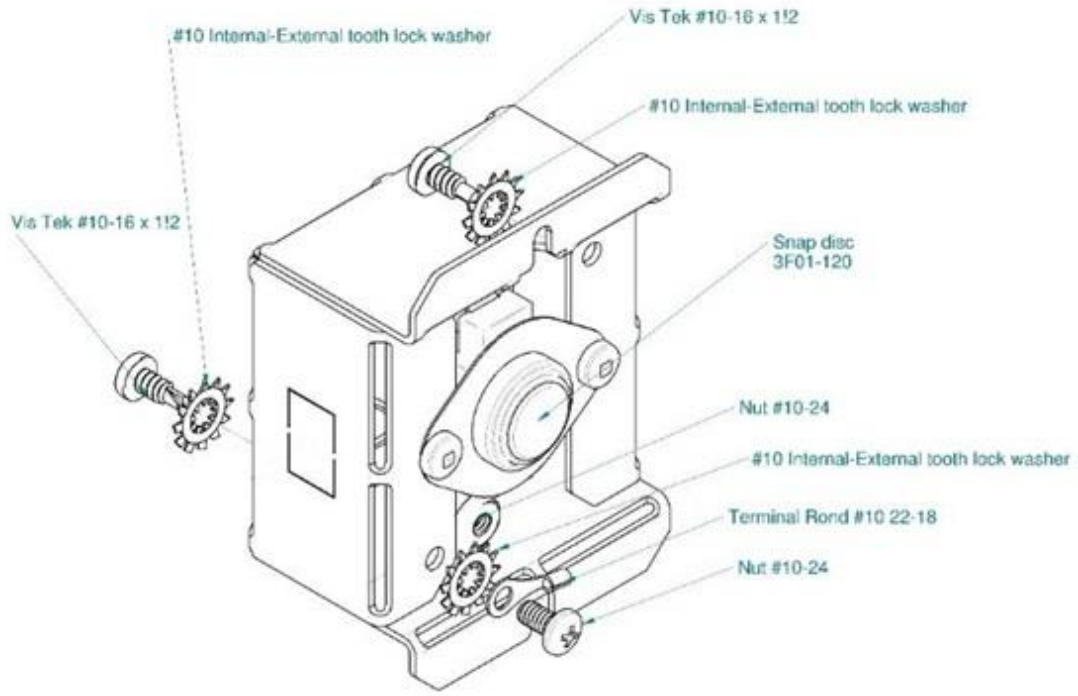

Annexe 3

Pièces pouvant être remplacées

- Briques
- Vitre de porte de poêle Carrée
- Vitre de porte de poêle Arquée
- Poignées
- Porte de poêle
- Ventilateurs
- Corde de fibre de verre plat
- Corde de fibre de verre ronde
- Rondelle de support de brique

Pour commander ces pièces veuillez contacter votre marchand autorisé.

Annexe 4

Installation des kits de ventilateur optionnels

Kit de 1 ventilateur 460 CFMs avec thermodisque (part #: VENT460 TH)

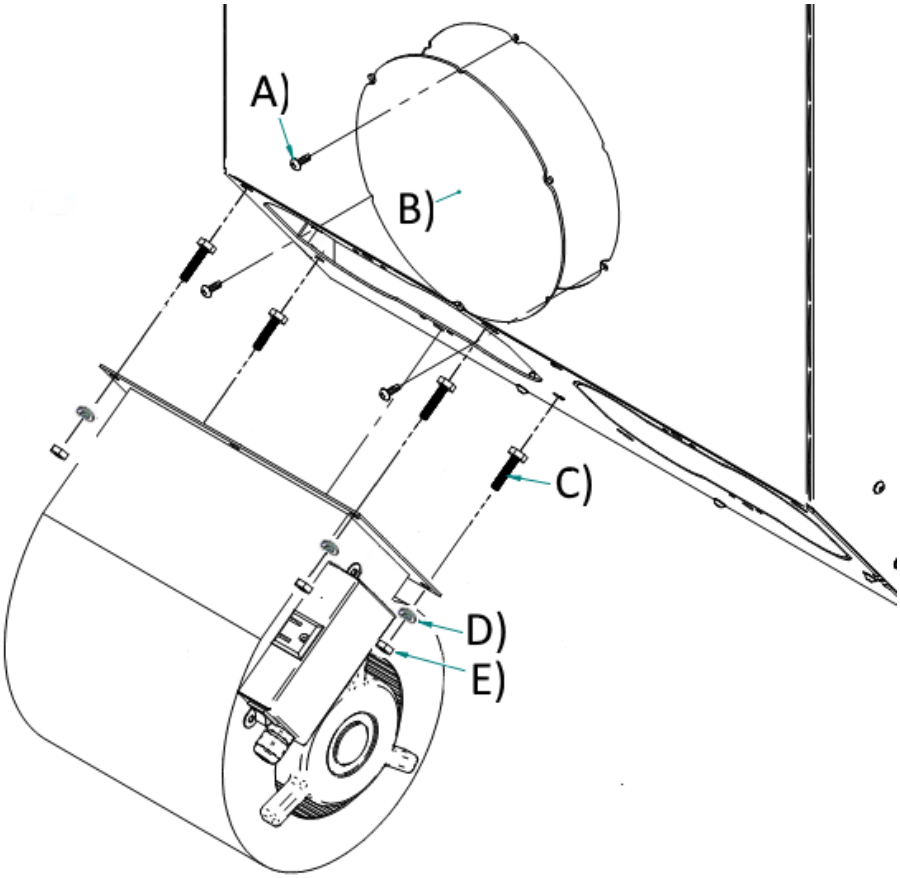

Étape 1 : Enlever le panneau d'accès **(B)** sur le dos de l'appareil en dévissant / desserrant les 3 vis **(A).** Insérer les 4 boulons **(C)** à leur endroit désigné, à l'intérieur du boîtier de ventilation, en passant la main à travers de l'ouverture d'accès et en prenant soin d'orienter la partie filetée des boulons vers le bas. Visser le ventilateur au poêle avec les 4 rondelles de blocage **(D)** et les 4 écrous **(E)** fournies avec l'ensemble du ventilateur

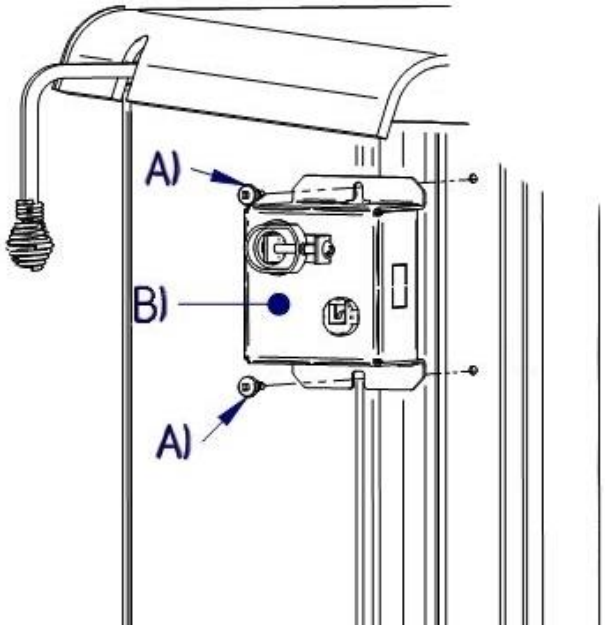

Étape 2: Installer la boite de jonction du thermodisque **(B)** du ventilateur en le vissant à l'appareil avec les vis **(A)** (incluses). La boîte de jonction du thermodisque doit être placée sur le coin arrière gauche (voir image adjacente). Connecter ensuite la fiche de la boîte de jonction du thermodisque à la prise d'alimentation électrique

Installation du 2ieme ventilateur supplémentaire optionnel (# pièce: VENT460T+)

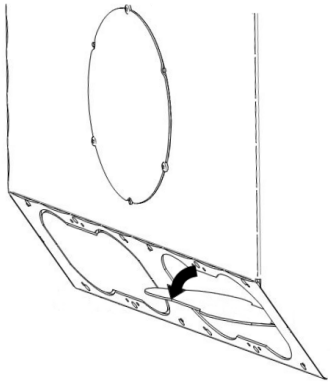

Étape 1 : Enlever la plaque de droite. Pousser sur la partie supérieure de la plaque pour l'incliner. Continuer de tordre la plaque jusqu'à ce qu'elle se sépare

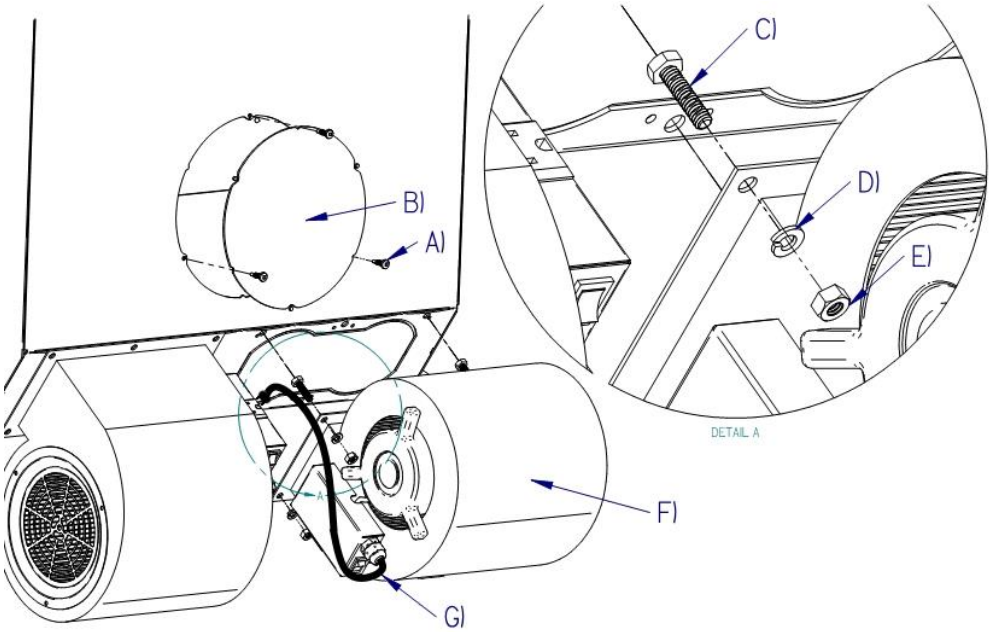

Étape 2 : Enlever le panneau d'accès **(B),** si ce n'est pas déjà fait, sur le dos de l'appareil en dévissant/desserrant les 3 vis **(A)**. Insérer les 4 boulons **(C)** aux endroits prévus à l'intérieur du boitier de ventilation tel que montré dans l'image adjacente. Pour ce faire, Insérer la main à travers de l'ouverture d'accès et prendre soins d'orienté la partie filetée des boulons vers le bas. Visser le second ventilateur au poêle en inversant son orientation par rapport au premier ventilateur avec les 4 rondelles de blocage**(D)** et les 4 écrous **(F)**. Connecter l'alimentation électrique **(G)** du second ventilateur au premier. Remettre la trappe d'accès **(B)** en place.

Ajustement de la vitesse des ventilateurs 460 CFMs

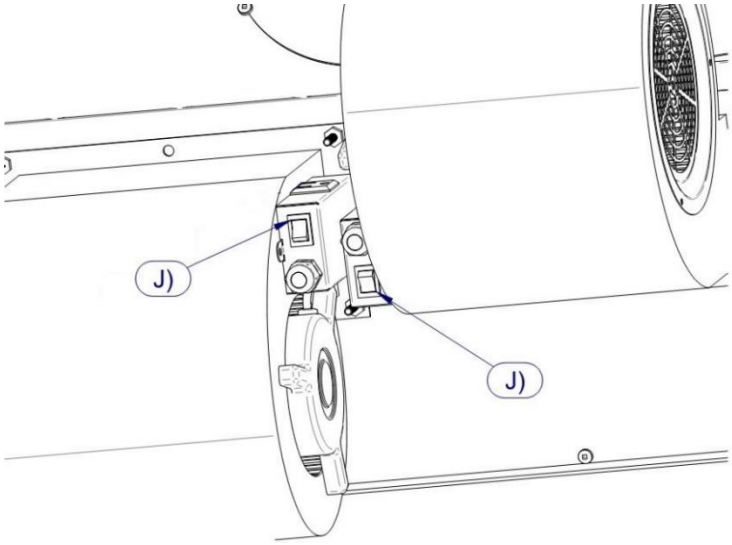

Il est possible changer la vitesse du ventilateur entre la haute et la basse en alternant la position des interrupteurs **(J)**. La position des interrupteurs telle que montrée dans l'image adjacente devrait correspondre à la basse vitesse. **Note** : il n'y a pas de position hors tension (OFF) sur les interrupteurs

POÊLES ET FOYERS

GARANTIE À VIE LIMITÉE

Garantie À Vie Limitée J. A. Roby

APPAREILS DE CHAUFFAGE AU BOIS

Cette garantie du fabricant ne s'applique qu'à l'acheteur d'origine (vente au détail) et n'est pas transférable. La présente garantie ne couvre que les produits neufs qui ne doivent pas avoir été modifiés, altérés ou réparés depuis leur expédition de l'usine. Les produits couverts par cette garantie doivent avoir été fabriqués après la date de révision indiquée en bas de page. Lors d'une réclamation de garantie, une preuve d'achat (copie de facture datée), le nom du modèle ainsi que le numéro de série doivent être fournis à J. A. ROBY. L'enregistrement de la garantie est facultatif.

L'appareil doit être installé par un installateur ou un entrepreneur qualifié. L'installation doit être faite conformément aux instructions d'installation incluses avec le produit et à tous les codes d'incendie et de construction locaux et nationaux. Tout appel de service relié à une mauvaise installation n'est pas couvert par la présente garantie. La présente garantie ne s'applique que pour un usage résidentiel normal. Cette garantie limitée ne couvre pas les dommages causés par un mauvais usage, une mauvaise installation, un manque d'entretien, un usage abusif, de surchauffe, un accident durant le transport, des altérations, d'une panne de courant, d'un manque de tirage, d'un retour de fumée. Faire fonctionner l'appareil au réglage maximal pendant des périodes prolongées constitue de la négligence. Tout défaut ou dommage lié à l'utilisation de pièces non autorisées ou autres que des pièces d'origines annule cette garantie.

Cette garantie limitée ne couvre pas les égratignures, la corrosion, la déformation ou la décoloration. Le fabricant peut exiger que les produits défectueux lui soient retournés et/ou que des photos numériques lui soient fournies à l'appui de la réclamation. Les produits retournés doivent être expédiés port payé au fabricant pour étude. Si le produit est défectueux, le fabricant réparera ou remplacera le produit défectueux. Les frais de transport pour retourner le produit à l'acheteur seront aux frais du manufacturier[2]. Les coûts de main-d'œuvre externe relatifs aux réparations garanties ne sont pas couverts. Le fabricant peut à sa discrétion, décider de réparer ou de remplacer toute pièce ou unité après inspection et étude du défaut. Le fabricant peut à sa discrétion, se décharger de toutes ses obligations en ce qui concerne la présente garantie en remboursant le prix de gros de toute pièce défectueuse garantie. Le fabricant ne peut, en aucun cas, être tenu responsable de tout dommage extraordinaire, indirect ou consécutif de quelque nature que ce soit qui dépasserait le prix d'achat original du produit. Les pièces couvertes par une garantie à vie sont sujettes à une limite d'un seul remplacement sur la durée de vie utile du produit.

Tout dommage causé à l'appareil, à la chambre de combustion, à l'échangeur de chaleur, à la plaque de fonte émaillée ou autres composant par l'eau, les dommages causés par les intempéries, de longues périodes d'humidité, la condensation, des produits chimiques ou produits d'entretien nuisibles ne seront pas la responsabilité de J. A. ROBY. Tout dommage aux composantes attribuables à un manque d'entretien entre autres, **du cordon d'étanchéité**, ne sera pas couvert par cette garantie. J. A. ROBY n'endosse ni n'autorise aucun tiers à assumer en son nom toute autre responsabilité concernant la vente de ce produit.

La fabrication de votre nouvel appareil ainsi que les matériaux suivants sont garantis contre les défauts tel que mentionné ci-dessous

DESCRIPTION DE LA GARANTIE	100%	50% du prix de détail courant
Tiroir à cendres, poignées, portes et pattes de fonte	À vie	
Chambre de combustion,	5 ans	Après 5 ans
Tuyaux d'air secondaires	5 ans	
Échangeur de chaleur	2 ans	Après 2 ans
Interrupteurs, thermo-disques, filage et autres commandes, ventilateurs standards et thermostat	2 ans	
Verre trempé, ventilateurs optionnels et joints d'étanchéités	1 an	
Verre de céramique (bris thermique seulement[1])	1 an	
Pièces de remplacement (avec preuve d'achat)	90 jrs	

En raison des améliorations constantes apportées aux produits, toutes les spécifications et conceptions sont sujettes à des modifications sans préavis.

Avant d'expédier votre appareil ou une pièce défectueuse à notre usine, vous devez obtenir un numéro d'autorisation. Toute marchandise expédiée à notre usine sans autorisation sera automatiquement refusée et retournée à l'expéditeur.

1= Photos numériques exigées **2**= Frais de transport non inclus hors Canada Révisé 08/18

490, rue de L'Argon, Québec, (Qué.), G2N 2C9
Tél.: (418) 849-8095 Fax.: (418) 849-0077 Internet.: www.jaroby.com